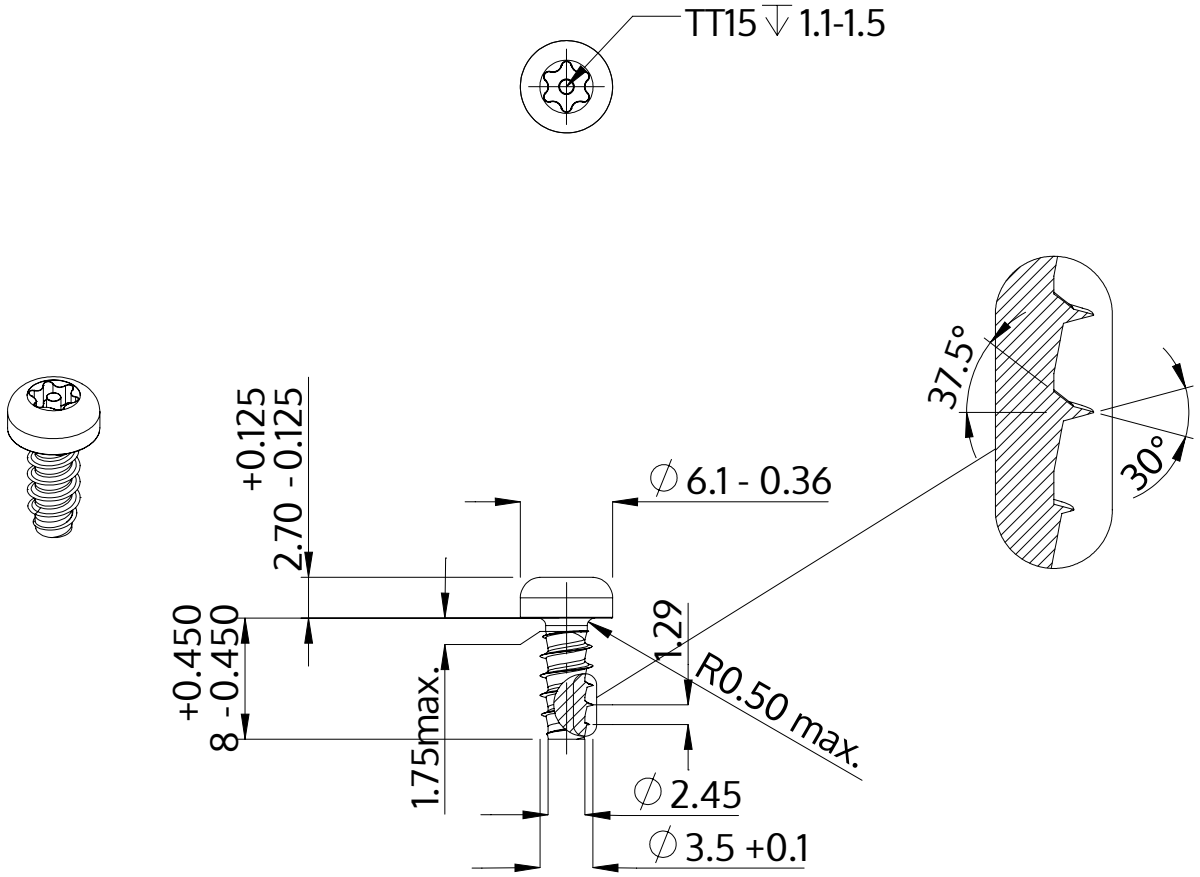

Popis	STP42 3.5x8.0 - TT15
Materiál	Temperovaná ocel
Povrch	Pozinkovaná 5-7 µm, temperovaná, modrá, pasivovaná průhledně
Hmotnost	0.809 kg / 1000 Kus

SCREWERK	**STP420350080S**	
Metric výkres A4	Měřítko 2:1	2024-10