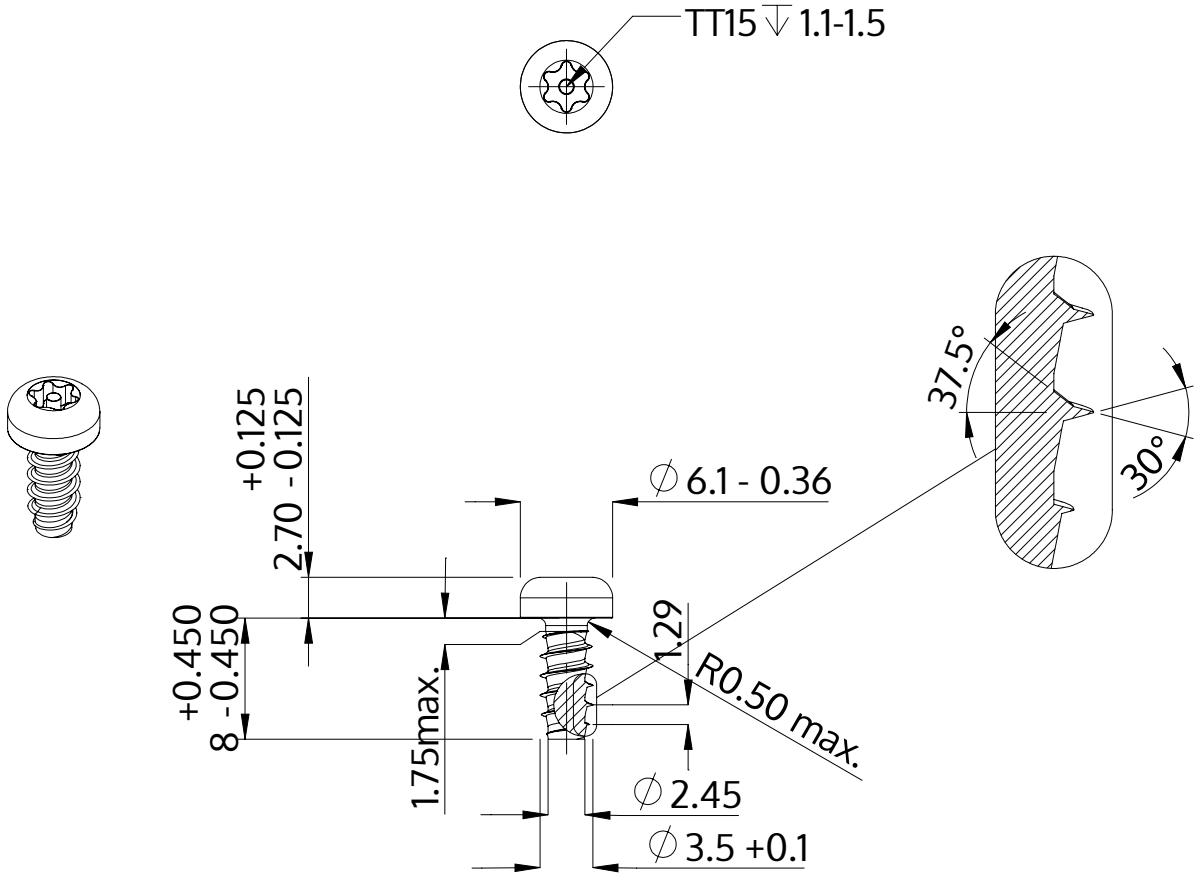

Описание	STP42 3.5x8.0 - TT15
Материал	Нержавеющая сталь A2
Поверхность	Светлый отжиг и пассивация
Вес	0.809 kg / 1000 Штука

SCREWERK	**STP420350080E**	
Метрический чертеж A4	Шкала 2:1	2024-10