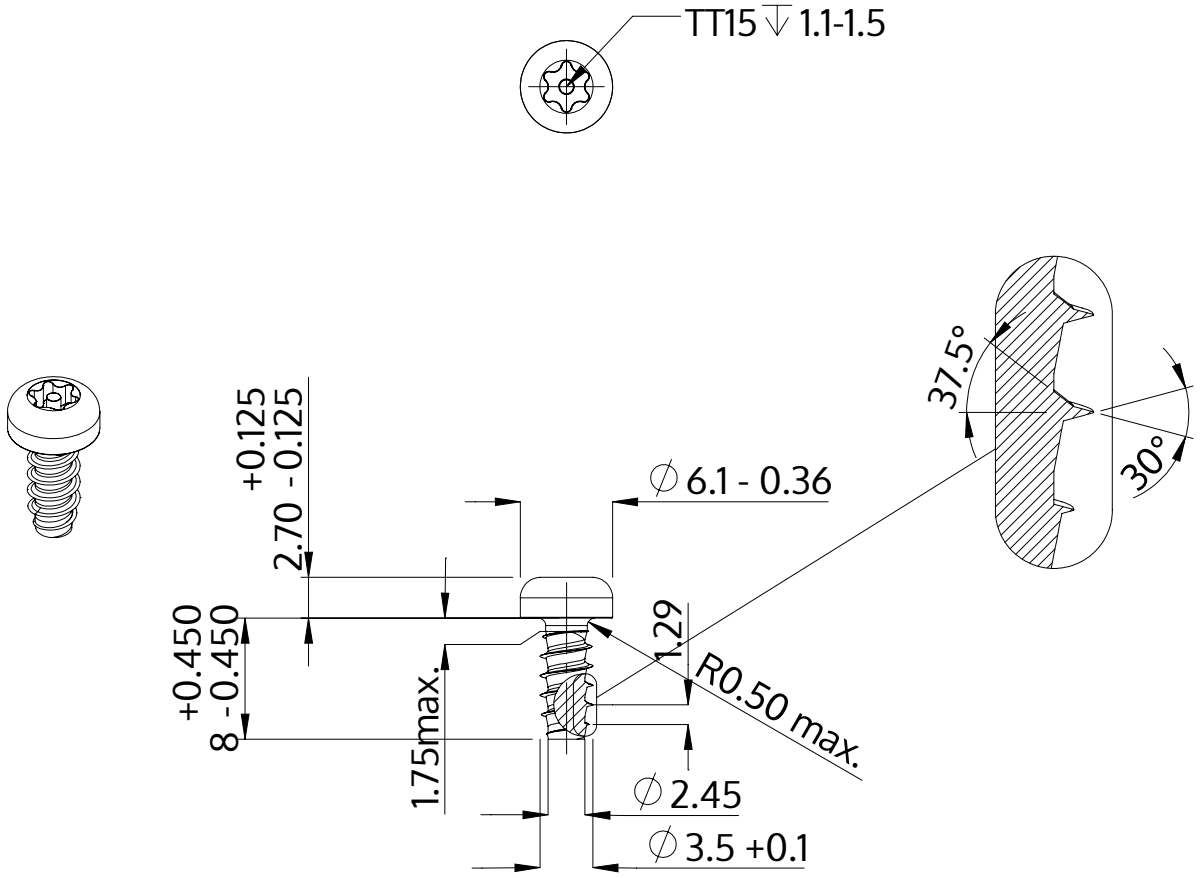

Описание	STP42 3.5x8.0 - TT15
Материал	неръждаема стомана A2
Повърхност	гланциран, полиран, пасиваран
Тегло	0.809 kg / 1000 Бройка

SCREWERK	**STP420350080E**	
Метричен дизайн A4	Мащаб None:1	2024-04