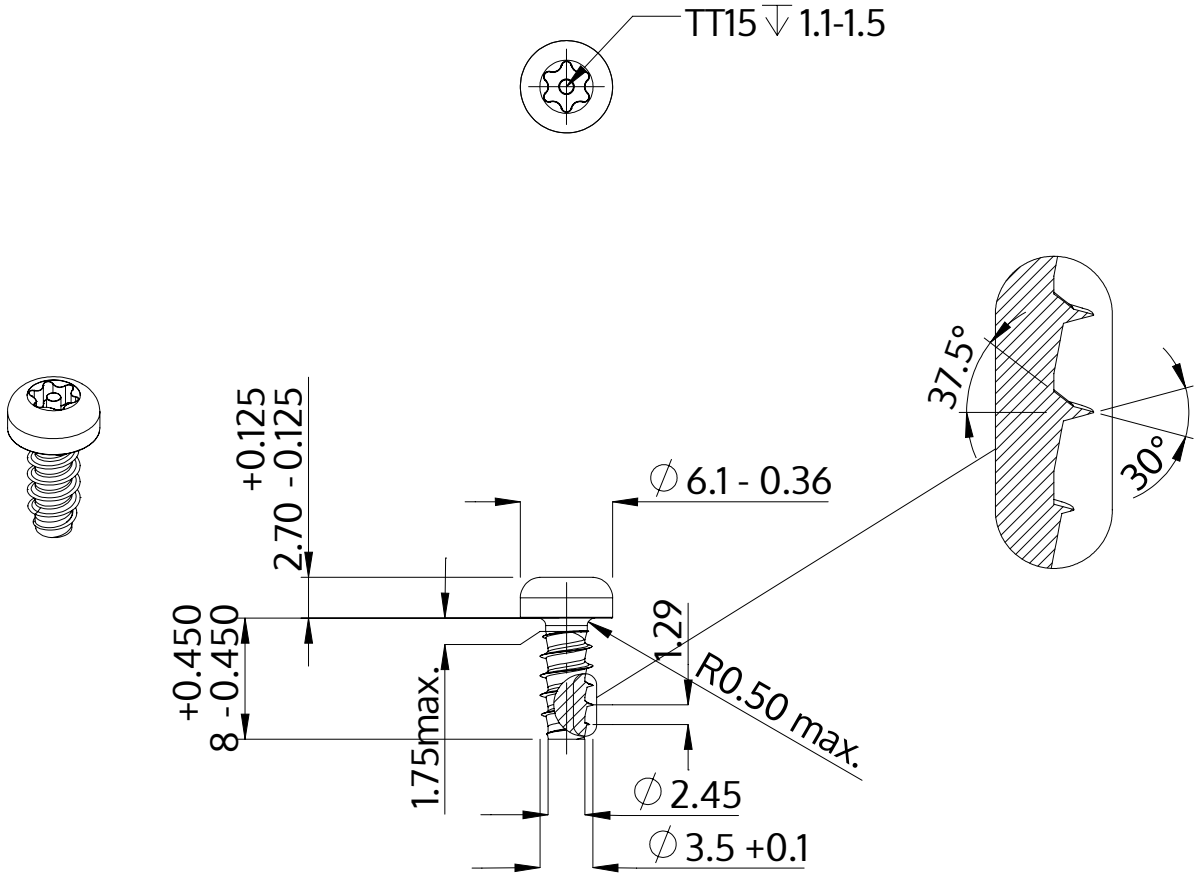

Popis	STP42 3.5x8.0 - TT15
Materiál	Temperovaná ocel
Povrch	ZiNi černá-pasivovaná+temperovaná+utěsněná
Hmotnost	0.809 kg / 1000 Kus

SCREWERK	**STP420350080B**	
Metric výkres A4	Měřítko 2:1	2024-10