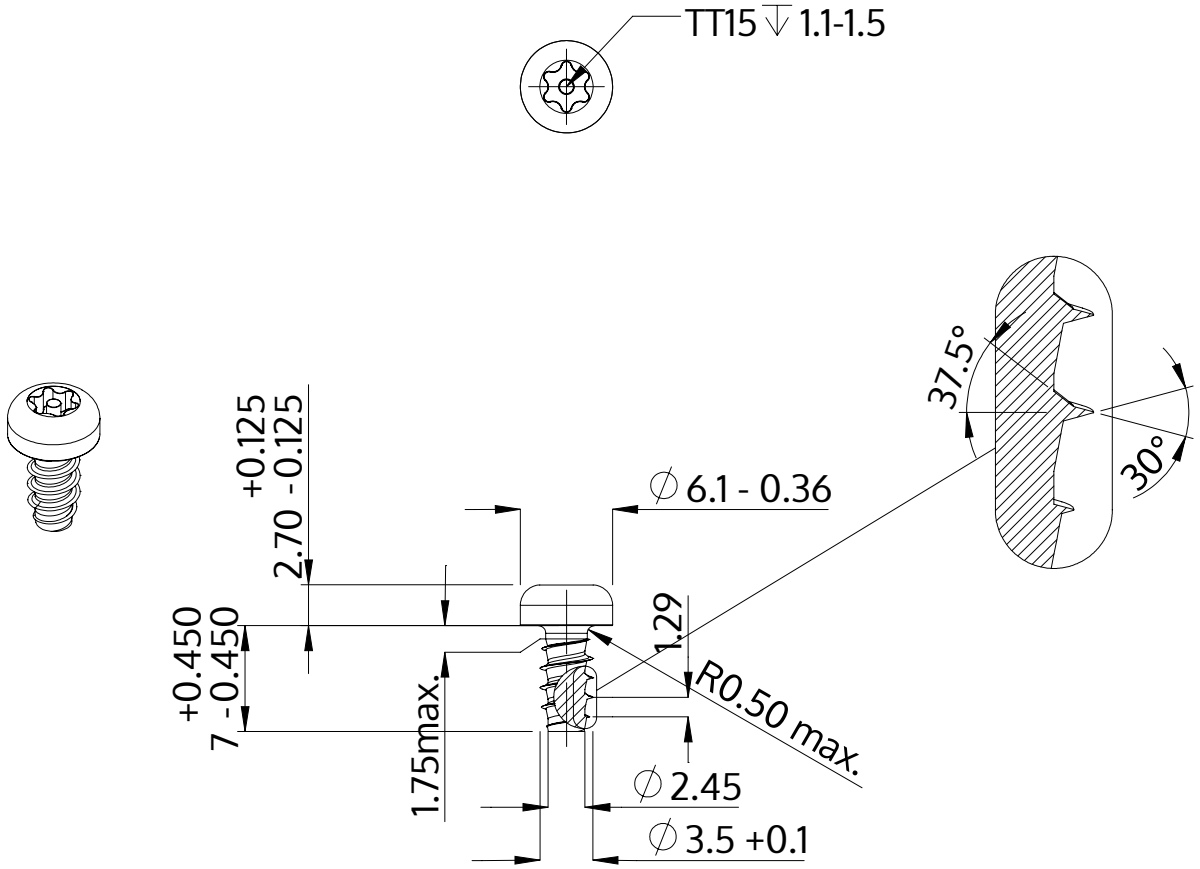

Açıklaması	STP42 3.5x7.0 - TT15
Malzeme	Çelik, sertleştirilmiş
Kaplama	galvanizli 5-7 µm, temperliö mavi / şeffaf pasifleştirilmiştir
Ağırlık	0.762 kg / 1000 Adet

SCREWERK	**STP420350070S**	
Metrik çizim A4	Ölçeklendirme 2:1	2024-10