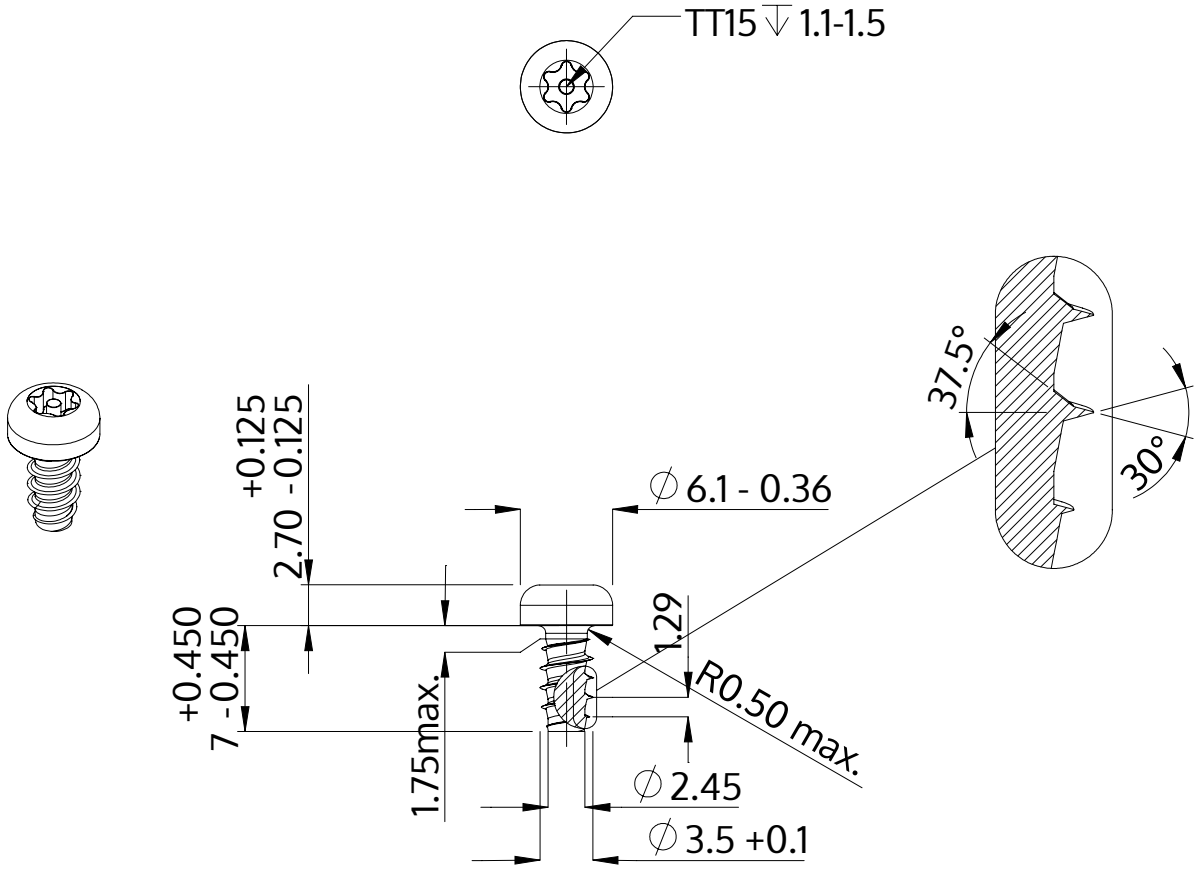

Beschreibung	STP42 3.5x7.0 - TT15
Werkstoff	Stahl, vergütet
Oberfläche	verzinkt 5-7 µm, getempert, blau / transparent passiviert
Gewicht	0.762 kg / 1000 Stück

SCREWERK	**STP420350070S**	
Metrische Zeichnung A4	Skalierung None:1	2024-04