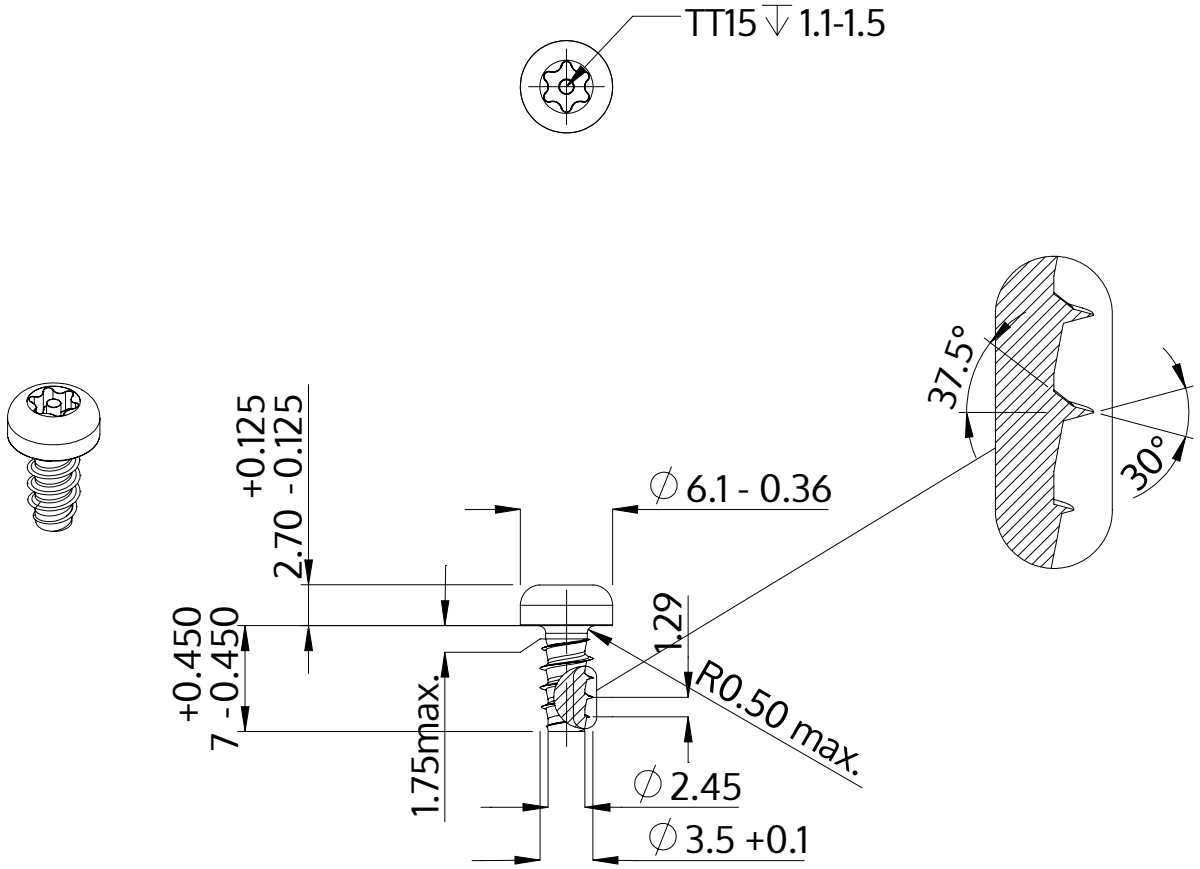

Descripción	STP42 3.5x7.0 - TT15
Material	Acero, endurecido
Superficie	Zinc-Niquelado, pasivado negro/ sin Cr-VI, recocido, sellado
Peso	0.762 kg / 1000 Piezas

SCREWERK	**STP420350070B**	
Diseño métrico	Escalada 2:1	2024-10