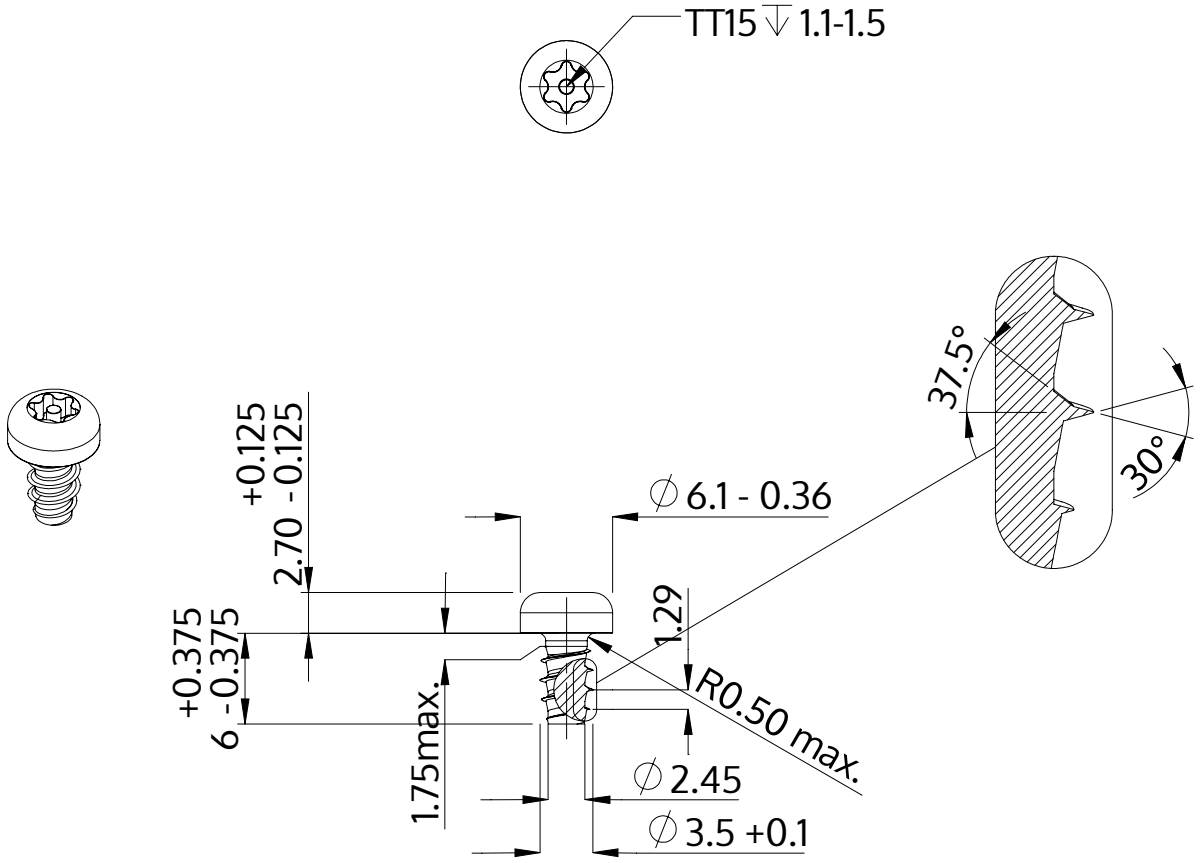

Opis	STP42 3.5x6.0 - TT15
Materiał	Stal, hartowana
Powierzchnia	Ocynkowana 5-7 µm, temperowana, pasywowana na niebiesko
Waga	0.715 kg / 1000 sztuk

SCREWERK	**STP420350060S**	
Rysunek metryczny A4	Skala 2:1	2024-10