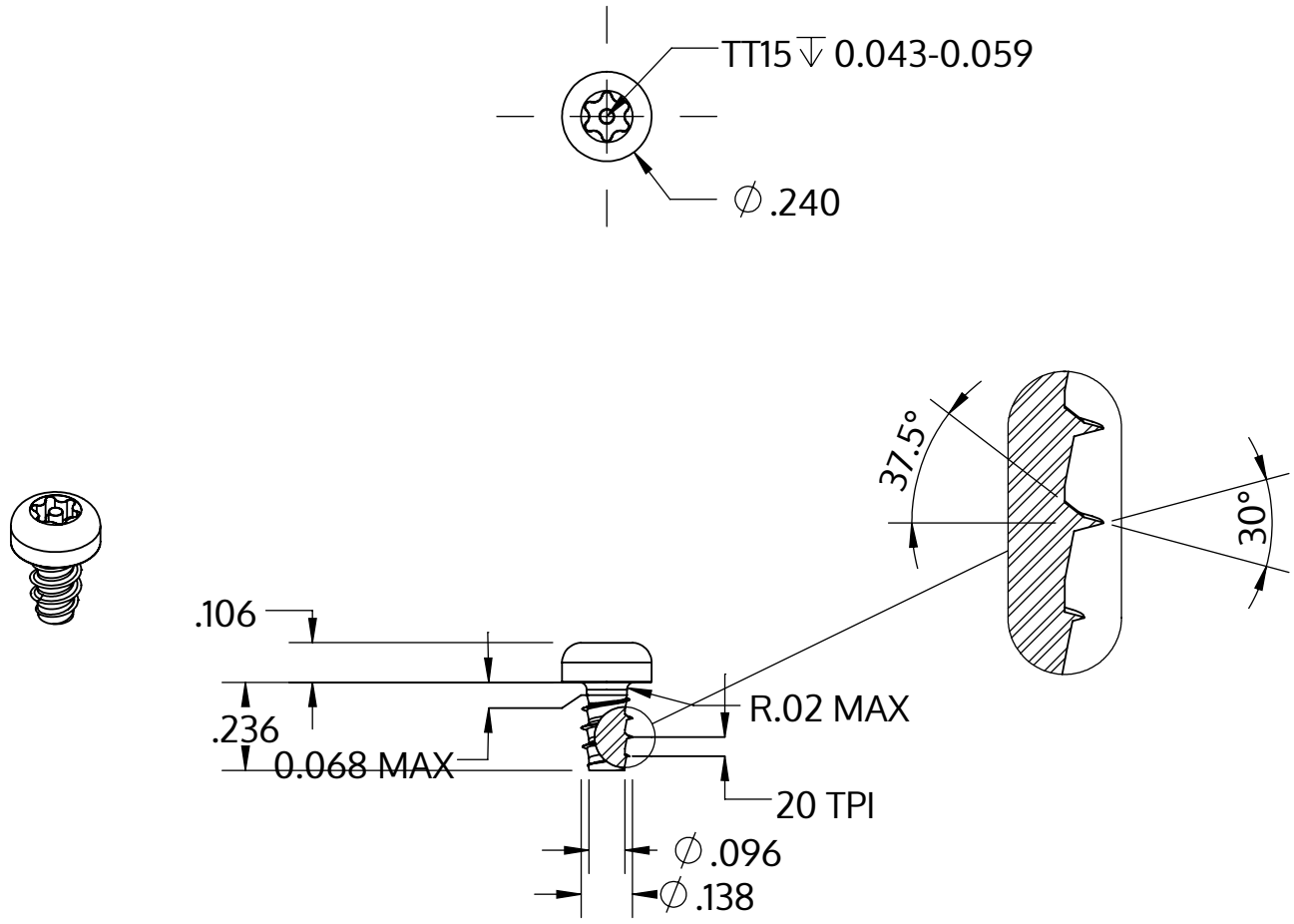

Metric size	M3.5 x 1.29 mm
US size (converted)	#6-20
	Tolerances [inch]
Length	+/- 0.014
Head diameter	+0 / -0.014
Head height	+/- 0.004
Thread diameter	+0.003 / -0

Opis	STP42 3.5x6.0 - TT15
Materiał	Stal, hartowana
Powierzchnia	Ocynkowana 5-7 µm, temperowana, pasywowana na niebiesko
Waga	0.715 kg / 1000 sztuk

SCREWERK	**STP420350060S**	
_Zoll Zeichnung Größe A	Skala 2:1	2024-10