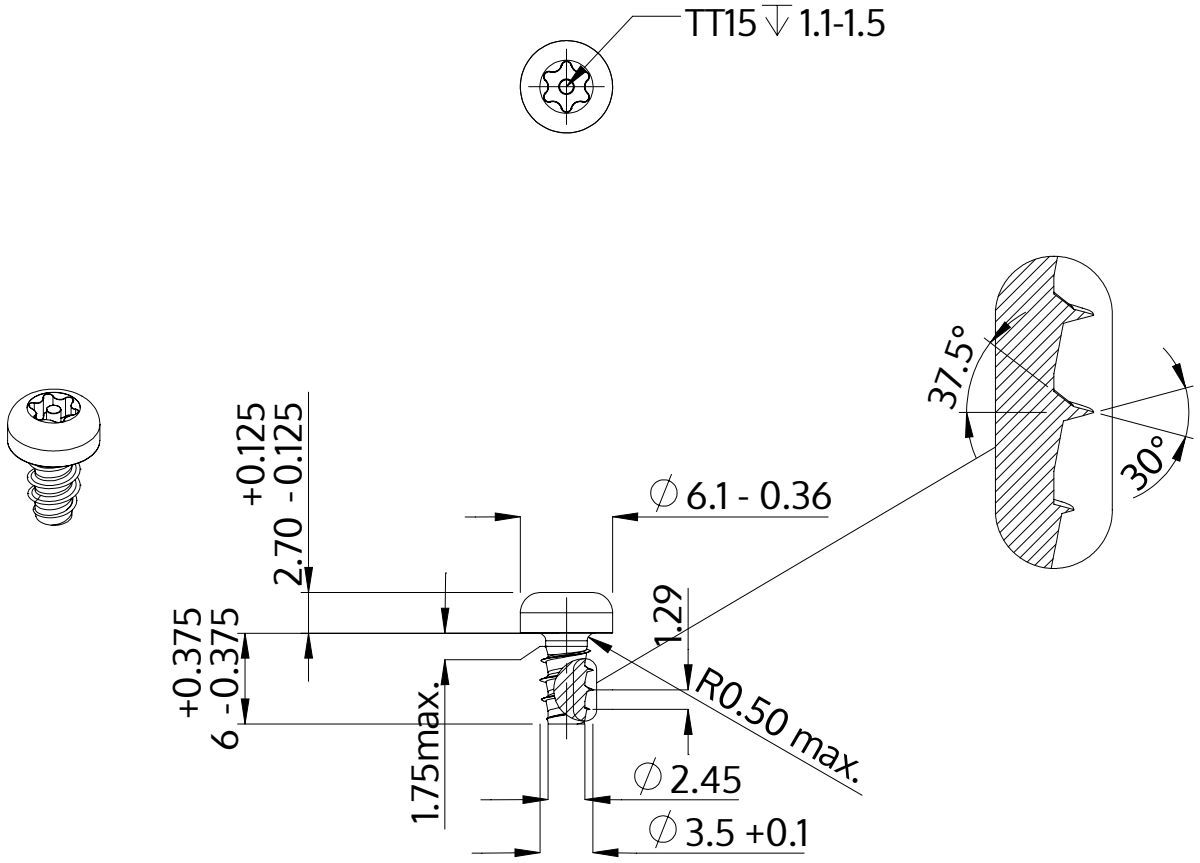

Descripción	STP42 3.5x6.0 - TT15
Material	Acero, endurecido
Superficie	galvanizado 5-7 micras, recocido, azul / pasivado transparente
Peso	0.715 kg / 1000 Piezas

SCREWERK	**STP420350060S**	
Diseño métrico	Escalada 2:1	2024-10