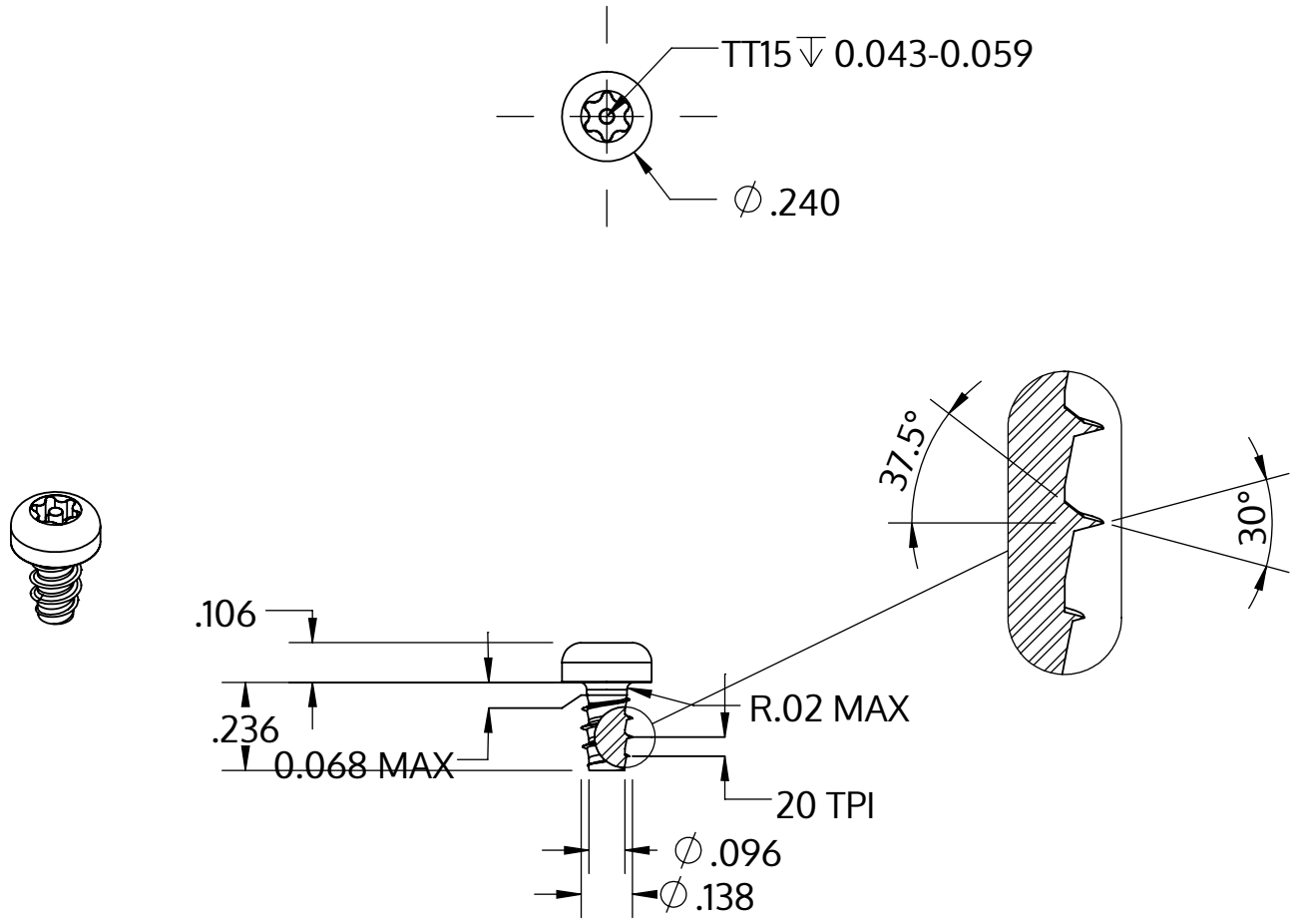

Metric size	M3.5 x 1.29 mm
US size (converted)	#6-20
	Tolerances [inch]
Length	+/- 0.014
Head diameter	+0 / -0.014
Head height	+/- 0.004
Thread diameter	+0.003 / -0

Описание	STP42 3.5x6.0 - TT15
Материал	неръждаема стомана A2
Повърхност	гланциран, полиран, пасиваран
Тегло	0.715 kg / 1000 Бройка

SCREWERK	**STP420350060E**	
_Zoll Zeichnung Größe A	Мащаб 2:1	2024-10