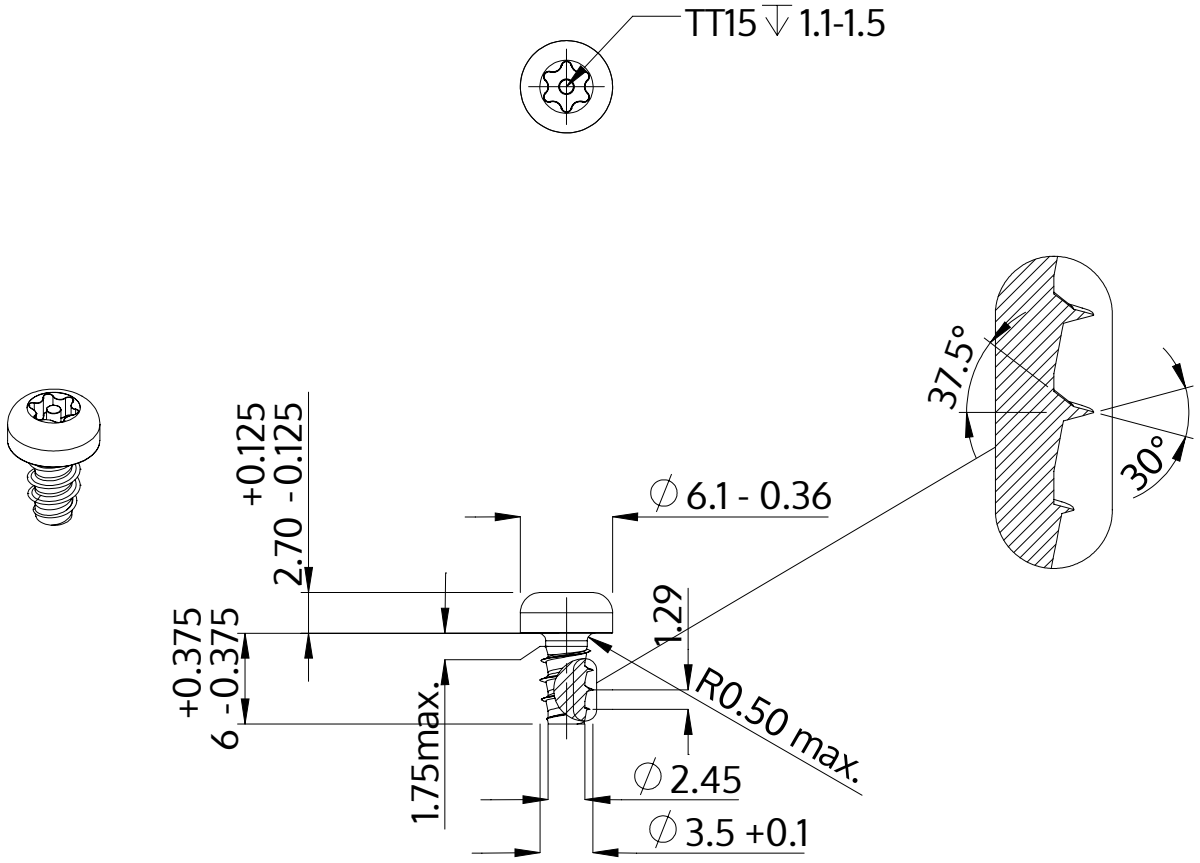

Описание	STP42 3.5x6.0 - TT15
Материал	неръждаема стомана A2
Повърхност	гланциран, полиран, пасиваран
Тегло	0.715 kg / 1000 Бройка

SCREWERK	**STP420350060E**	
Метричен дизайн A4	Мащаб 2:1	2024-10