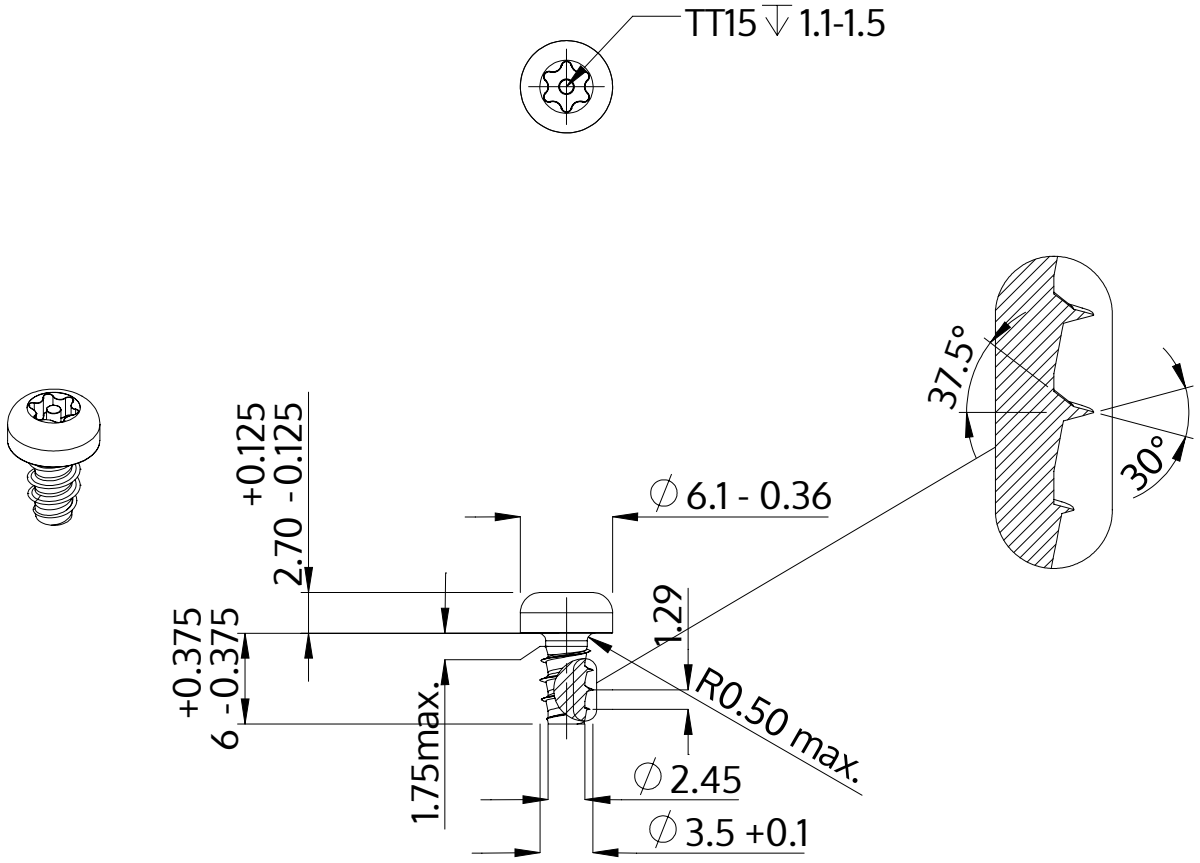

Açıklaması	STP42 3.5x6.0 - TT15
Malzeme	Çelik, sertleştirilmiş
Kaplama	ZnNi siyah-pasifleştirilmiştir, temperlenmistir, kaplanmış
Ağırlık	0.715 kg / 1000 Adet

SCREWERK	**STP420350060B**	
Metrik çizim A4	Ölçeklendirme None:1	2024-04