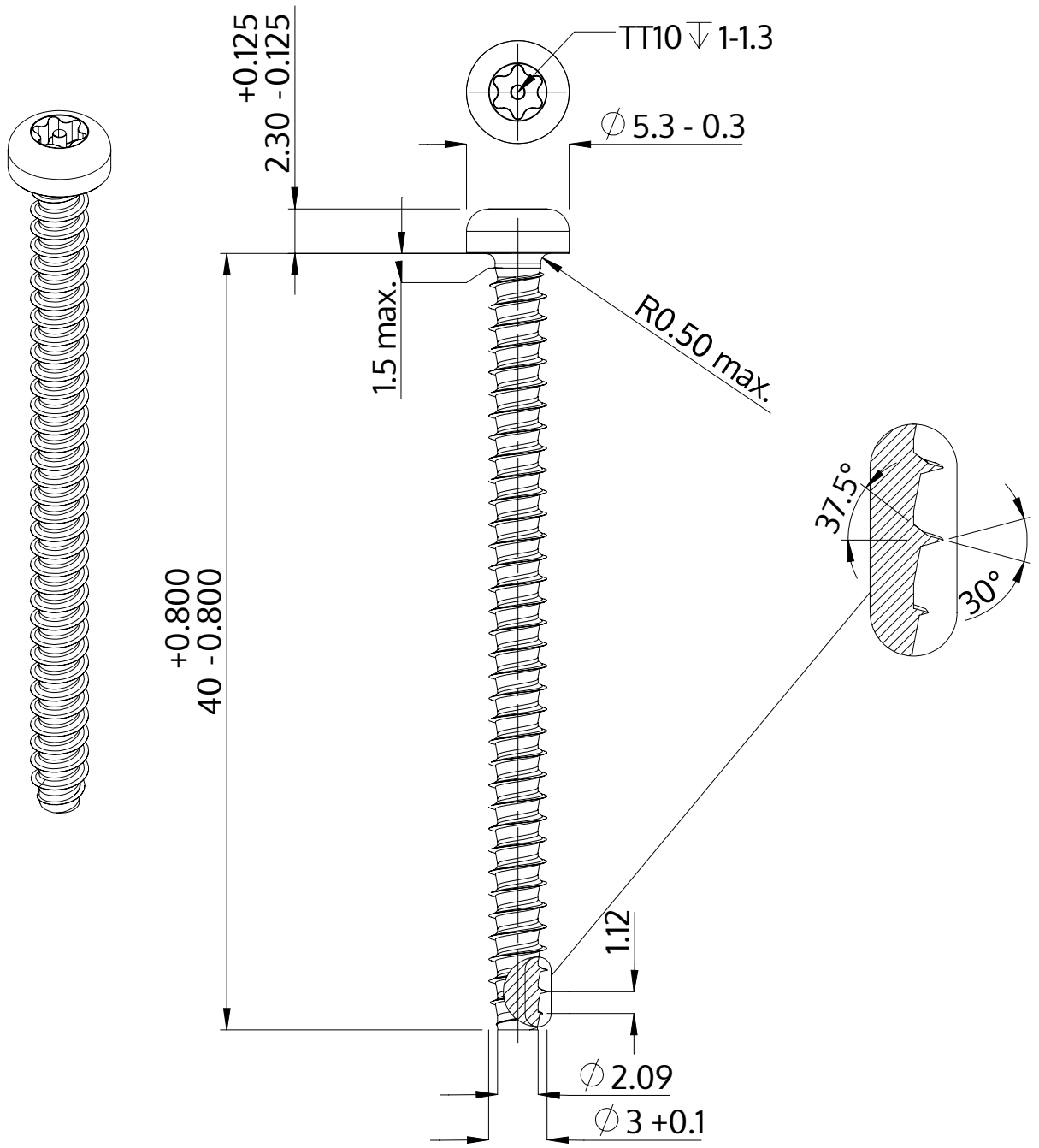

Описание	STP42 3.0x40.0 - TT10
Материал	сталь, упрочненная
Поверхность	Оцинковка 5-7µm, термообработка,синий / прозрачный пассивация
Вес	1.620 kg / 1000 Штука

SCREWERK	**STP420300400S**	
Метрический чертеж A4	Шкала 3:1	2024-10