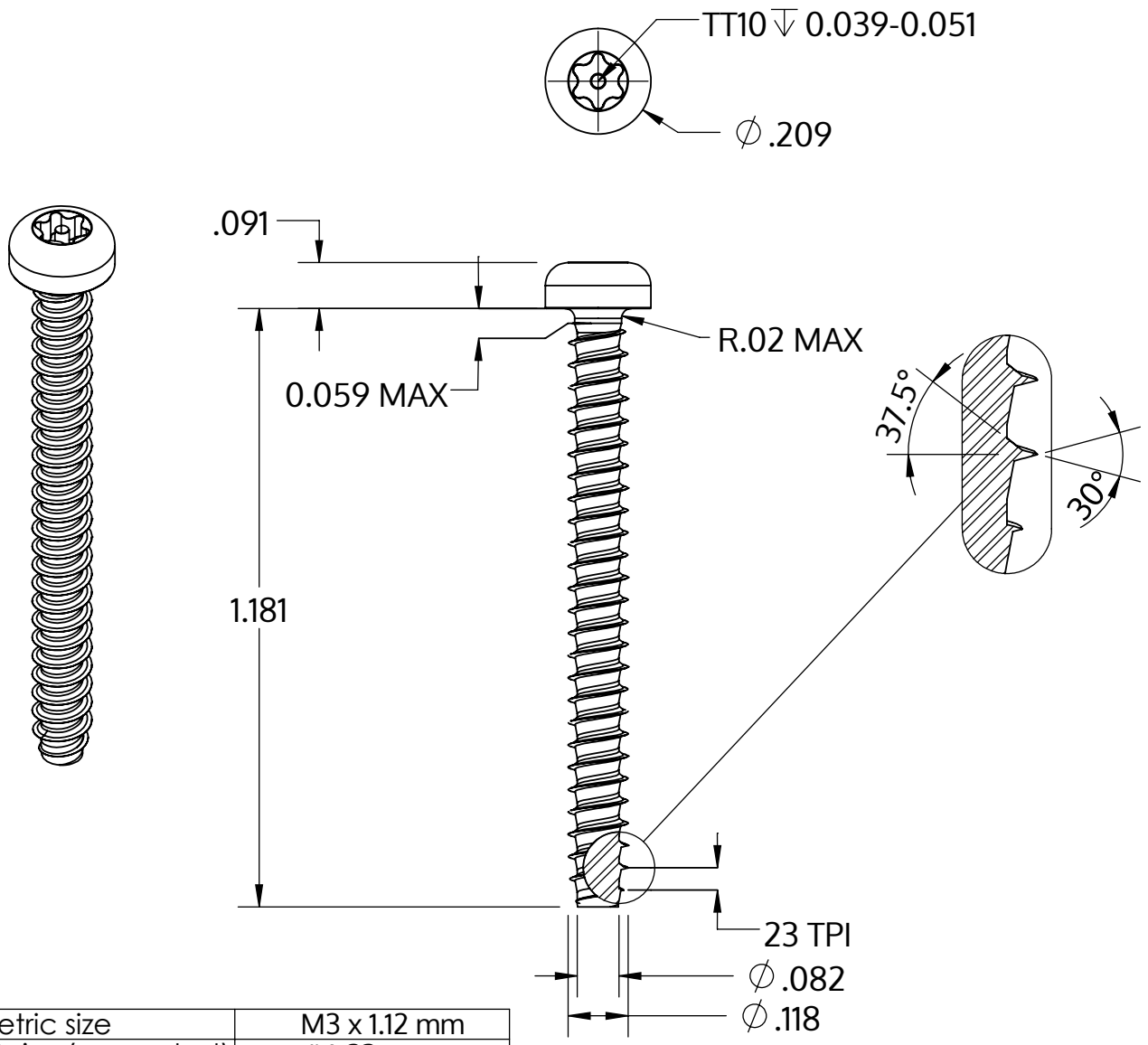

Metric size	M3 x 1.12 mm
US size (converted)	#4-23
	Tolerances [inch]
Length	+/- 0.025
Head diameter	+0 / -0.011
Head height	+/- 0.004
Thread diameter	+0.003 / -0

Beskrivelse	STP42 3.0x30.0 - TT10
Materiale	Stål, forædlet
Overflade	galvaniseret 5-7 µm, tempret, blå / transparent passiveret
Vægt	1.289 kg / 1000 stykke

SCREWERK	**STP420300300S**	
_Zoll Zeichnung Größe A	Skalering 3:1	2024-10