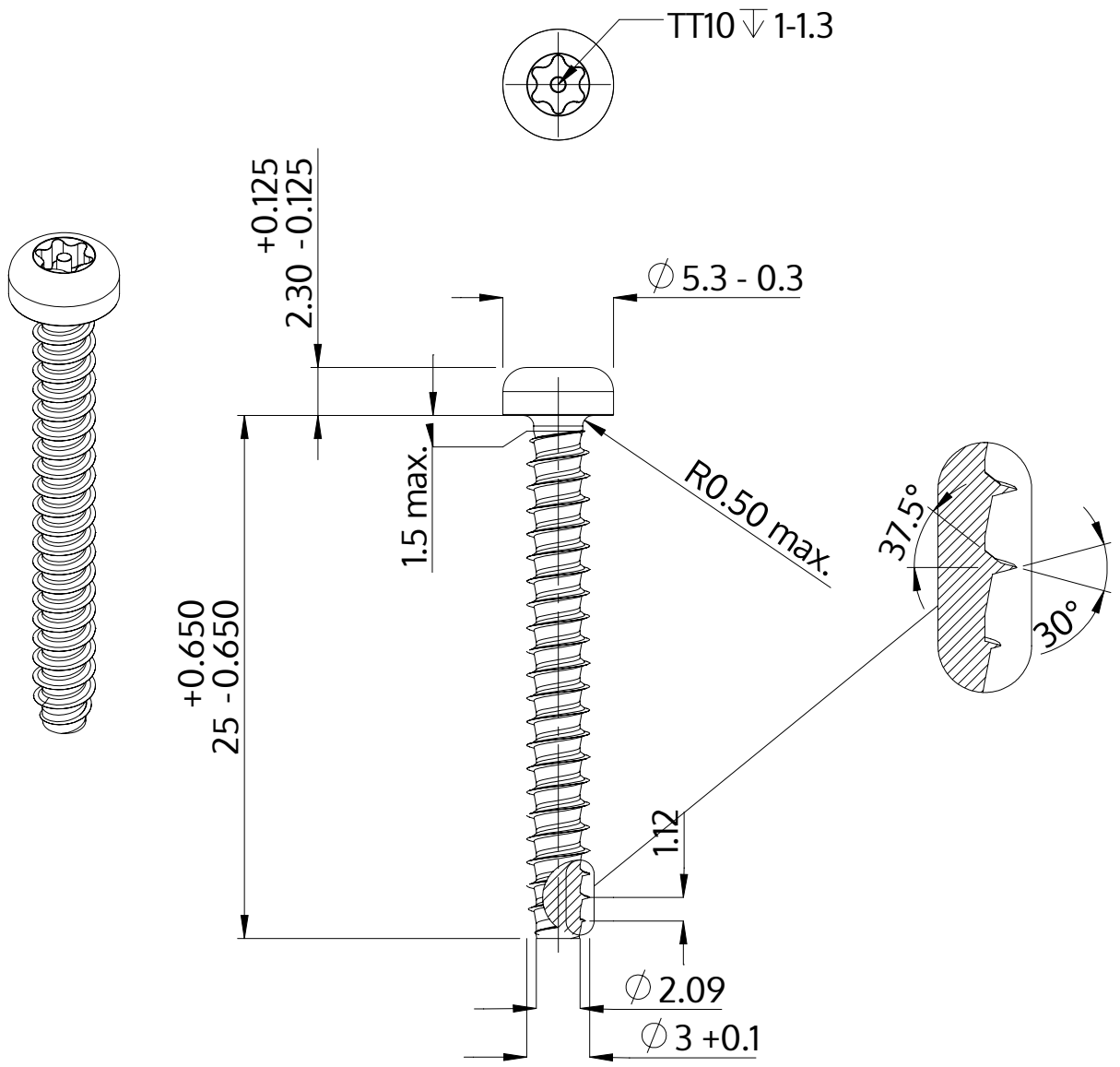

Opis	STP42 3.0x25.0 - TT10
Materiał	Stal, hartowana
Powierzchnia	Ocynkowana 5-7 µm, temperowana, pasywowana na niebiesko
Waga	1.123 kg / 1000 sztuk

SCREWERK	**STP420300250S**	
Rysunek metryczny A4	Skala 3:1	2024-10