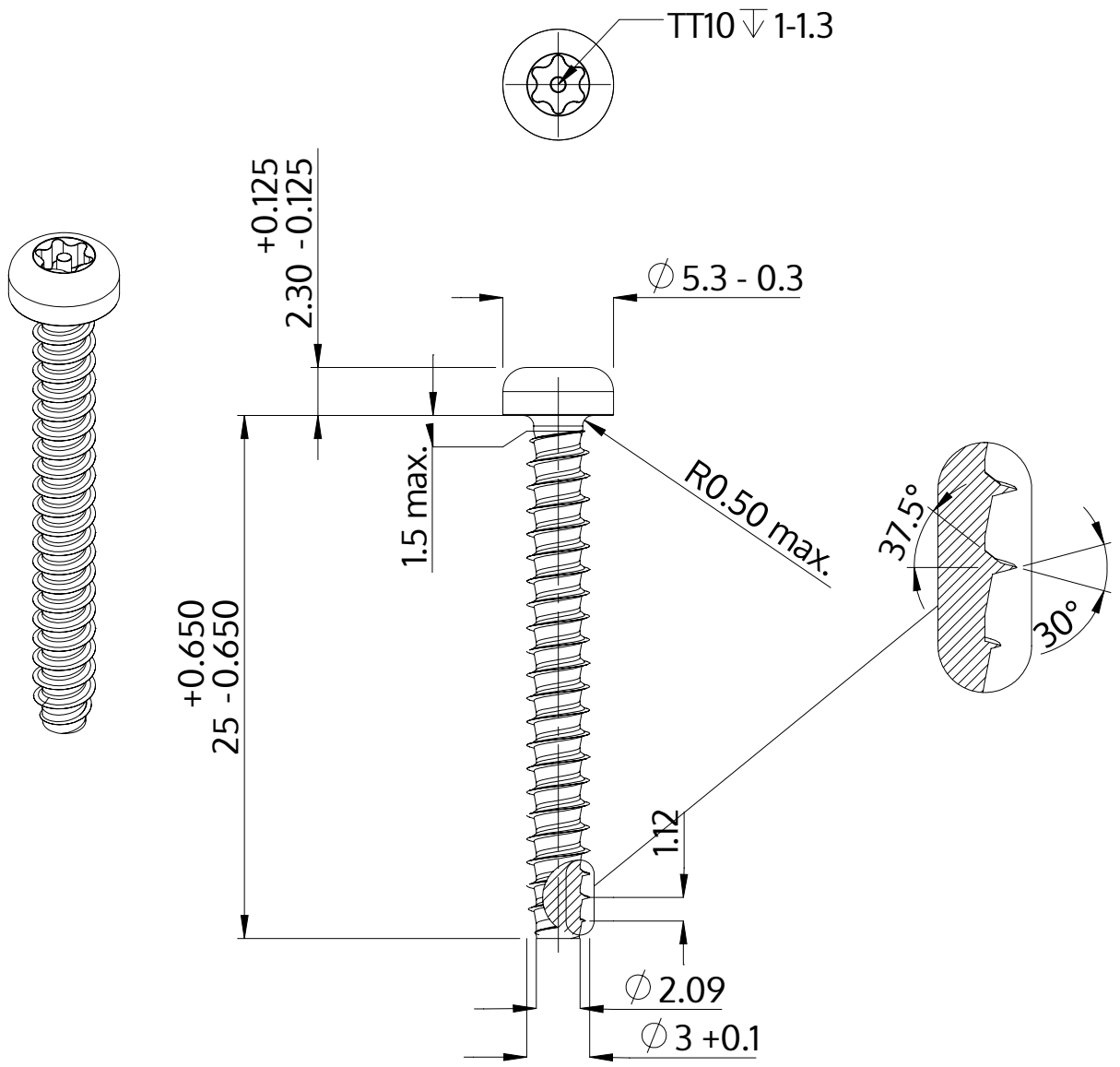

Açıklaması	STP42 3.0x25.0 - TT10
Malzeme	Çelik, sertleştirilmiş
Kaplama	ZnNi siyah-pasifleştirilmiştir, temperlenmistir, kaplanmış
Ağırlık	1.123 kg / 1000 Adet

SCREWERK	**STP420300250B**	
Metrik çizim A4	Ölçeklendirme 3:1	2024-10