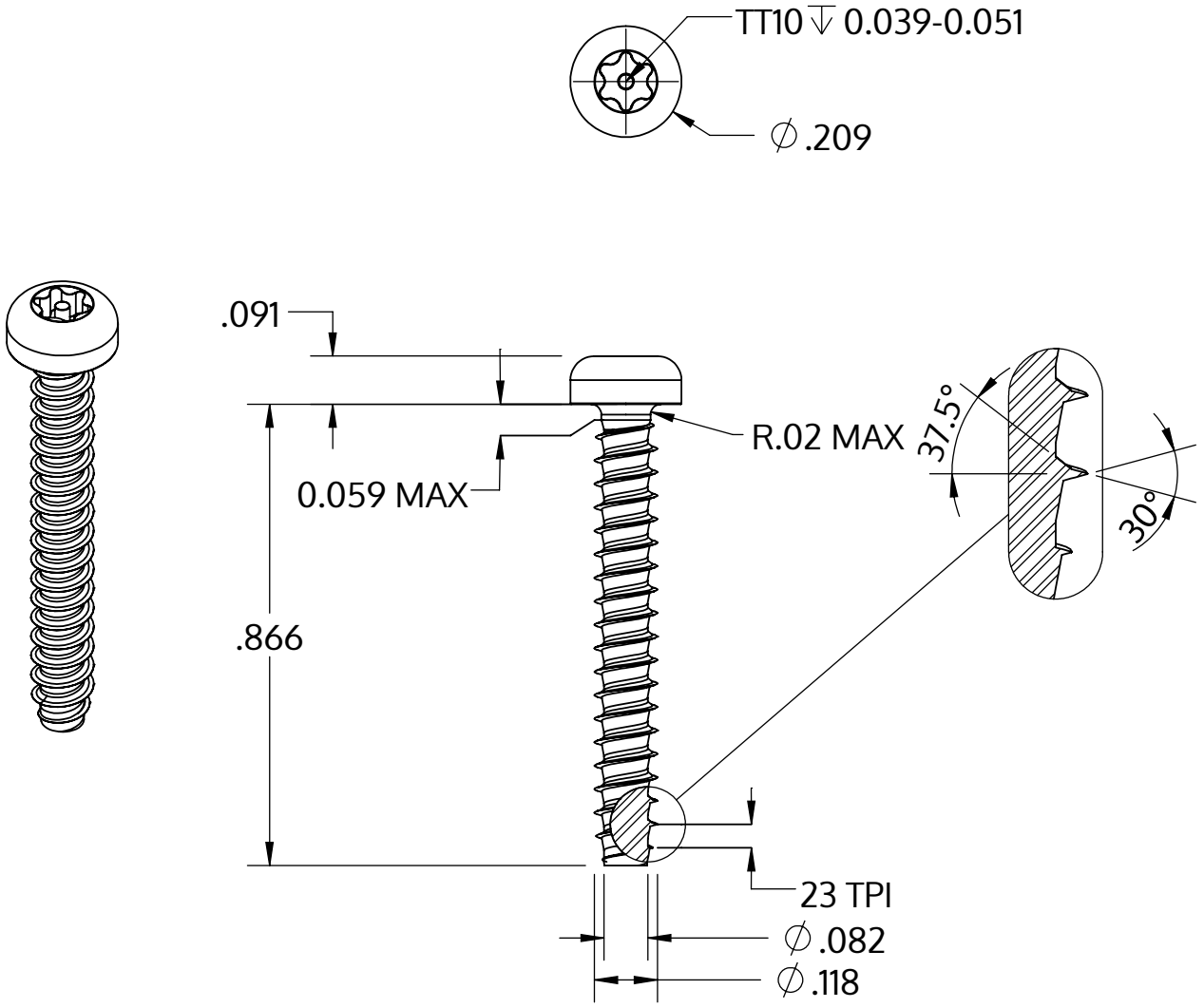


| | |
|---|---|
| Metric size | M3 x 1.12 mm |
| US size (converted) | #4-23 |
| | Tolerances [inch] |
| Length | +/- 0.025 |
| Head diameter | +0 / -0.011 |
| Head height | +/- 0.004 |
| Thread diameter | +0.003 / -0 |

| | |
|---|---|
| Description | STP42 3.0x22.0 - TT10 |
| Matière | Acier,trempé et revenu |
| Surface | zinguée 5-7 µm,recuit, bleue / passivée avec transparence |
| Poids | 1.024 kg / 1000 Unité |

| | | |
|---|---|---|
| SCREWERK | **STP420300220S** | |
| _Zoll Zeichnung Größe A | Redimensionner 3:1 | 2024-10 |