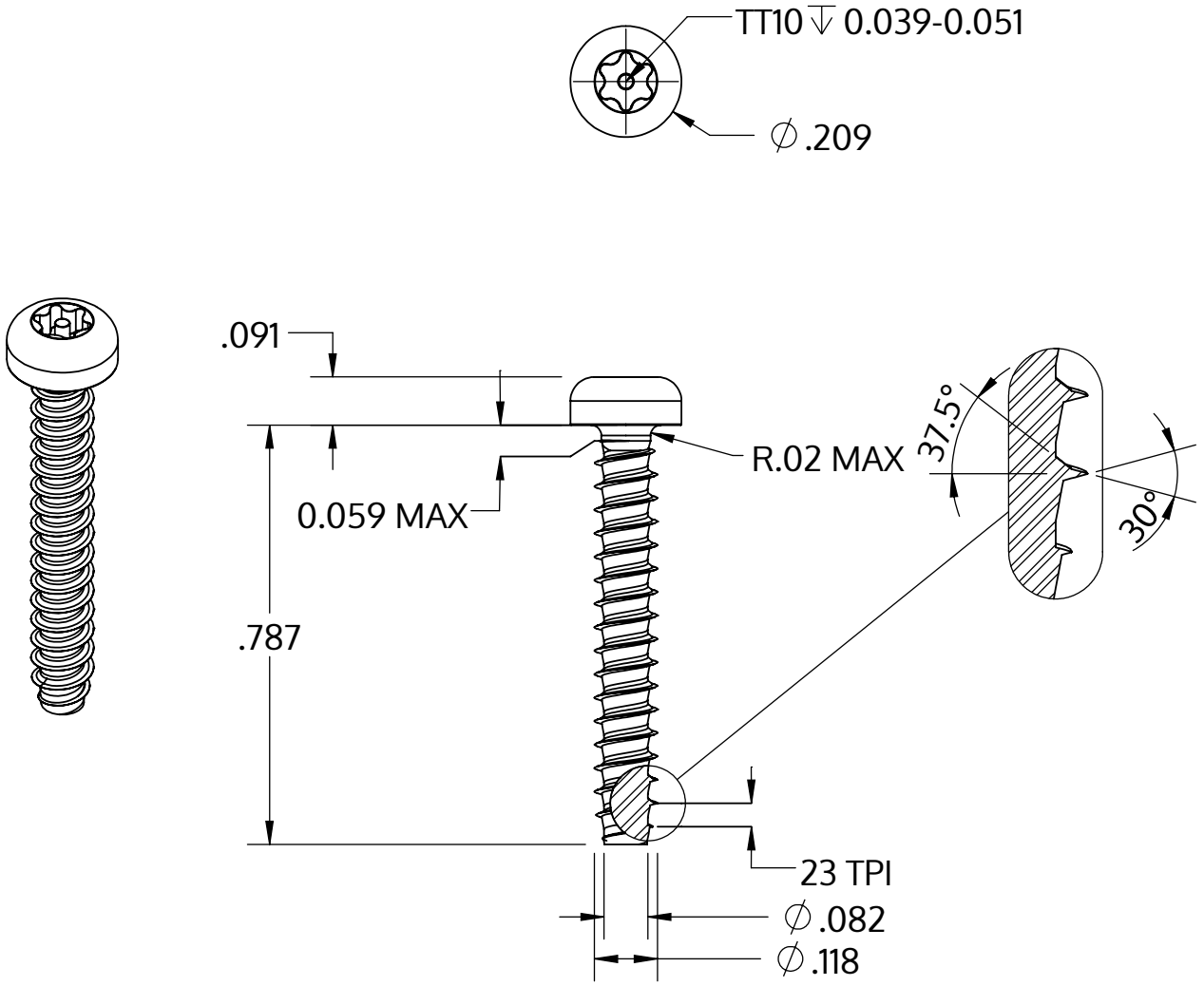

Metric size	M3 x 1.12 mm
US size (converted)	#4-23
	Tolerances [inch]
Length	+/- 0.025
Head diameter	+0 / -0.011
Head height	+/- 0.004
Thread diameter	+0.003 / -0

Описание	STP42 3.0x20.0 - TT10
Материал	стомана, закалена
Повърхност	Цинково покритие 5-7 µm,топлинна обработка, синьо / прозрачно пасивиране
Тегло	0.958 kg / 1000 Бройка

SCREWERK	**STP420300200S**	
_Zoll Zeichnung Größe A	Мащаб 3:1	2024-10