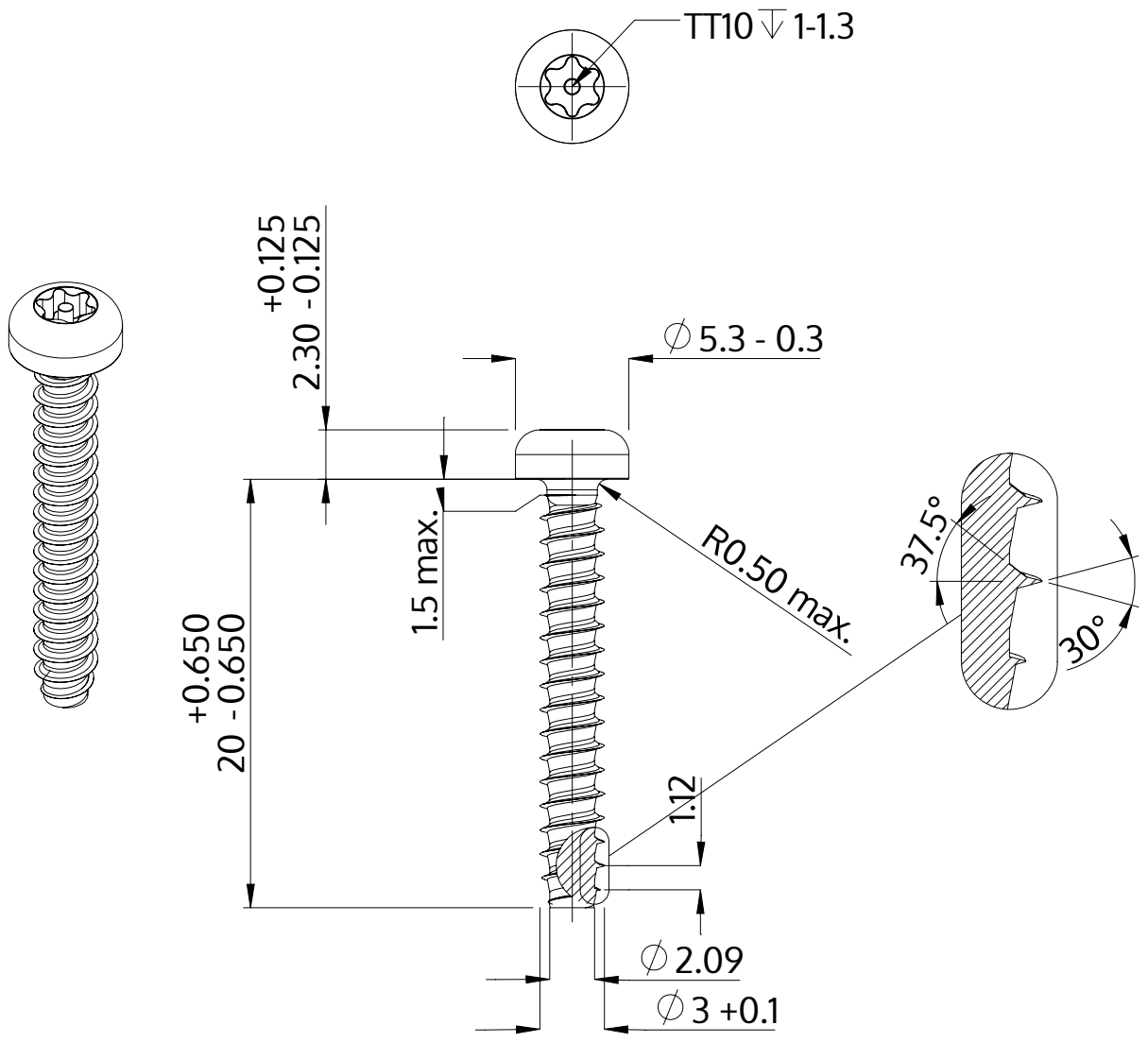

Описание	STP42 3.0x20.0 - TT10
Материал	Нержавеющая сталь A2
Поверхность	Светлый отжиг и пассивация
Вес	0.958 kg / 1000 Штука

SCREWERK	**STP420300200E**	
Метрический чертеж A4	Шкала None:1	2024-04