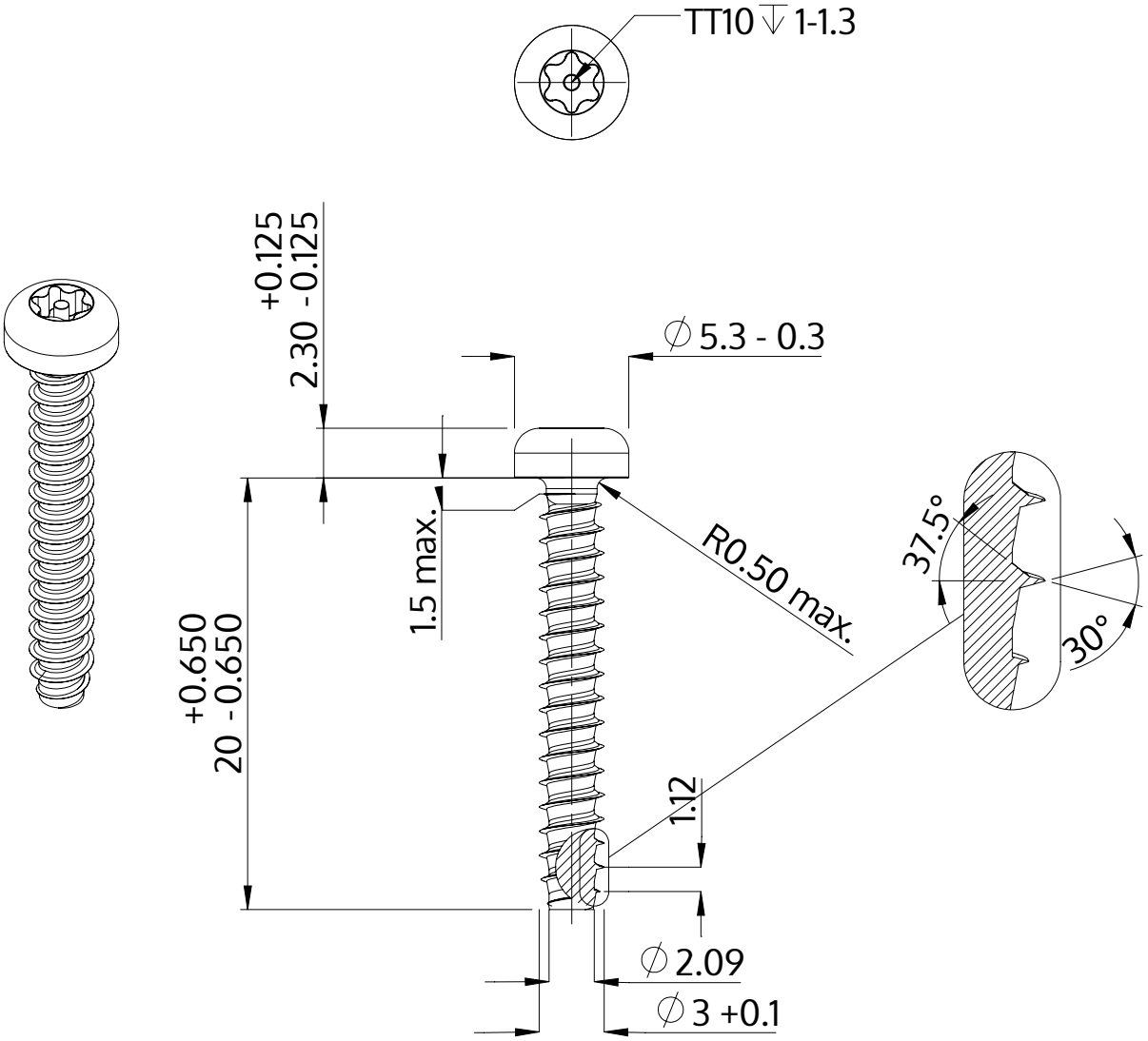

Descripción	STP42 3.0x20.0 - TT10
Material	Acero, endurecido
Superficie	Zinc-Niquelado, pasivado negro/ sin Cr-VI, recocido, sellado
Peso	0.958 kg / 1000 Piezas

SCREWERK	**STP420300200B**	
Diseño métrico	Escalada 3:1	2024-10