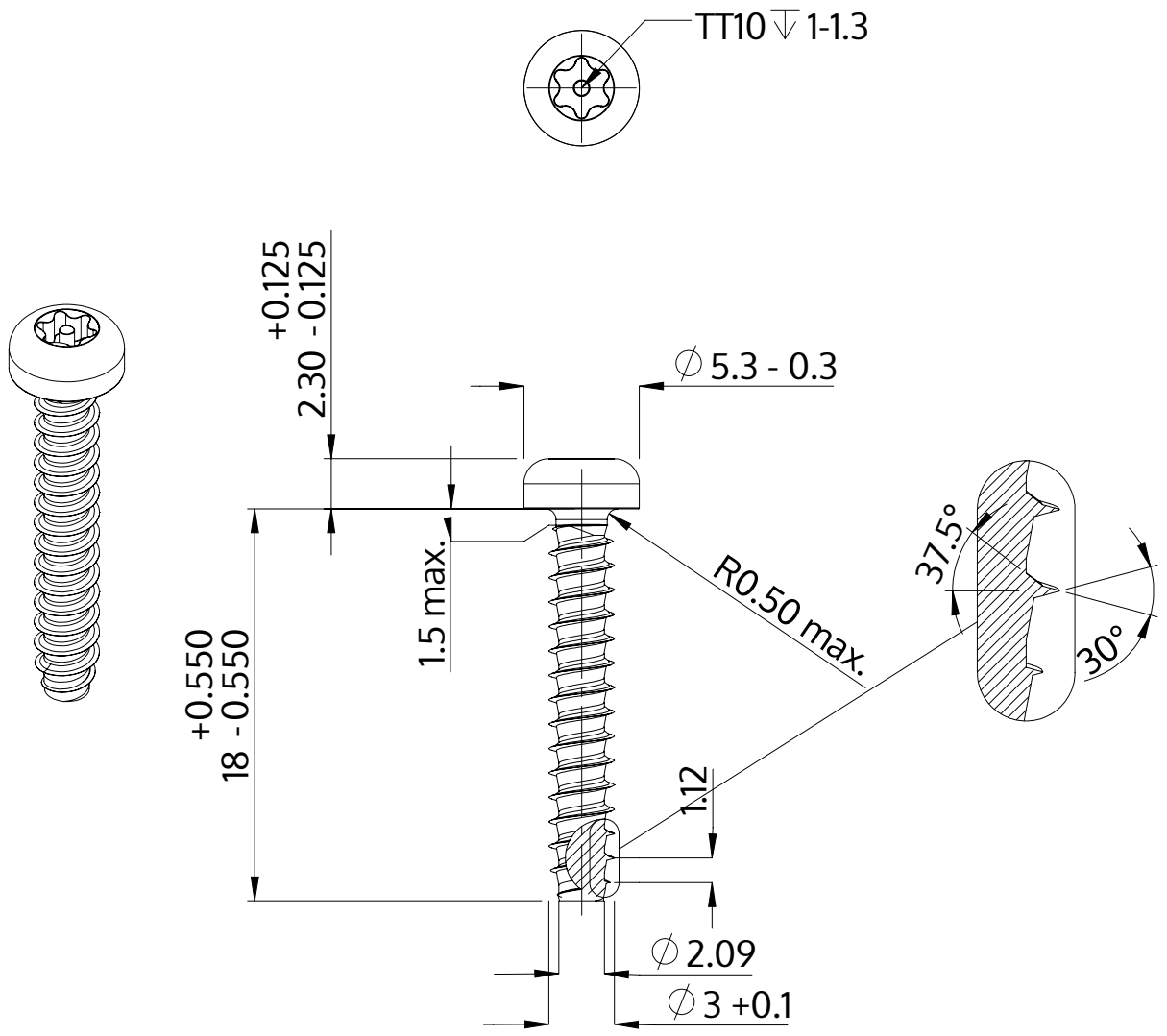

Beskrivning	STP42 3.0x18.0 - TT10
Material	stål, härdat
Yta	förzinkad 5-7 µm, härdad, blå/transparent passiviserad
Vikt	0.891 kg / 1000 styck

SCREWERK	**STP420300180S**	
Metrisk skiss A4	Skala 3:1	2024-10