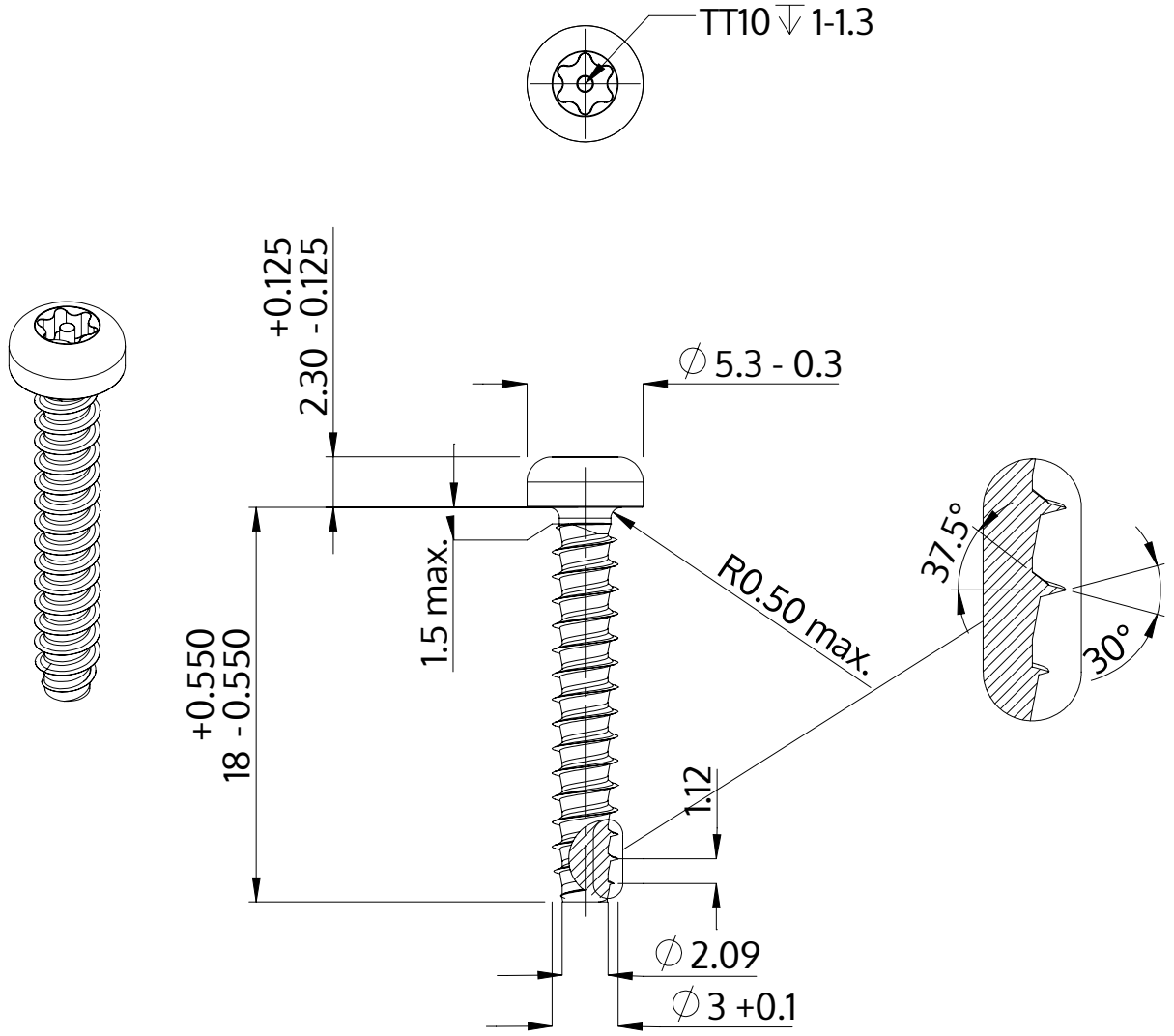

Beschreibung	STP42 3.0x18.0 - TT10
Werkstoff	Stahl, vergütet
Oberfläche	verzinkt 5-7 µm, getempert, blau / transparent passiviert
Gewicht	0.891 kg / 1000 Stück

SCREWERK	**STP420300180S**	
Metrische Zeichnung A4	Skalierung 3:1	2024-10