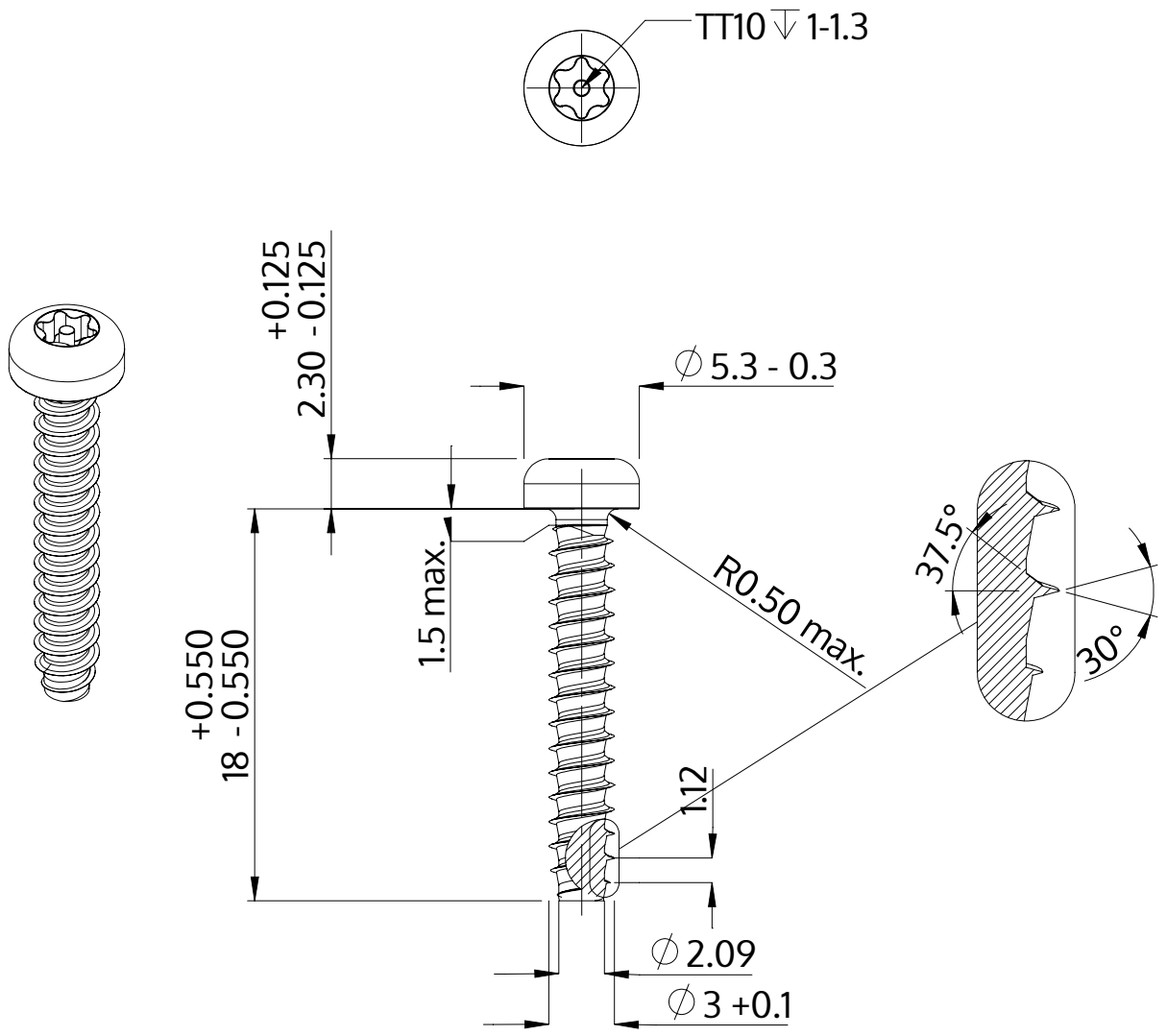

Beschrijving	STP42 3.0x18.0 - TT10
Materiaal	roestvrij staal A2
Oppervlak	blank, geetst en gepassieveerd
Gewicht	0.891 kg / 1000 stuk

SCREWERK	**STP420300180E**	
Metrische tekening A4	Schaal 3:1	2024-10