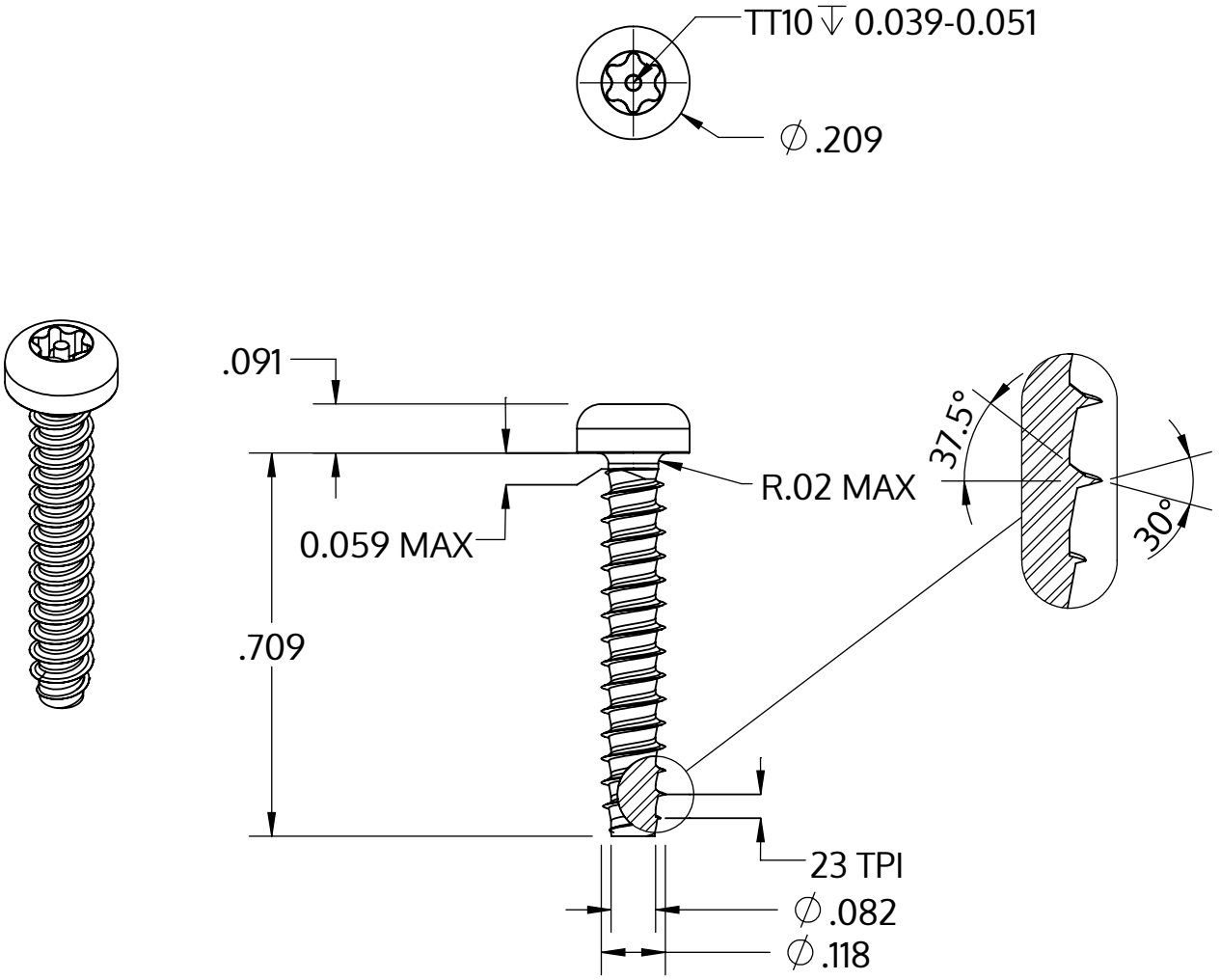

Metric size	M3 x 1.12 mm
US size (converted)	#4-23
	Tolerances [inch]
Length	+/- 0.021
Head diameter	+0 / -0.011
Head height	+/- 0.004
Thread diameter	+0.003 / -0

Beschrijving	STP42 3.0x18.0 - TT10
Materiaal	roestvrij staal A2
Oppervlak	blank, geetst en gepassieveerd
Gewicht	0.891 kg / 1000 stuk

SCREWERK	**STP420300180E**	
_Zoll Zeichnung Größe A	Schaal 3:1	2024-10