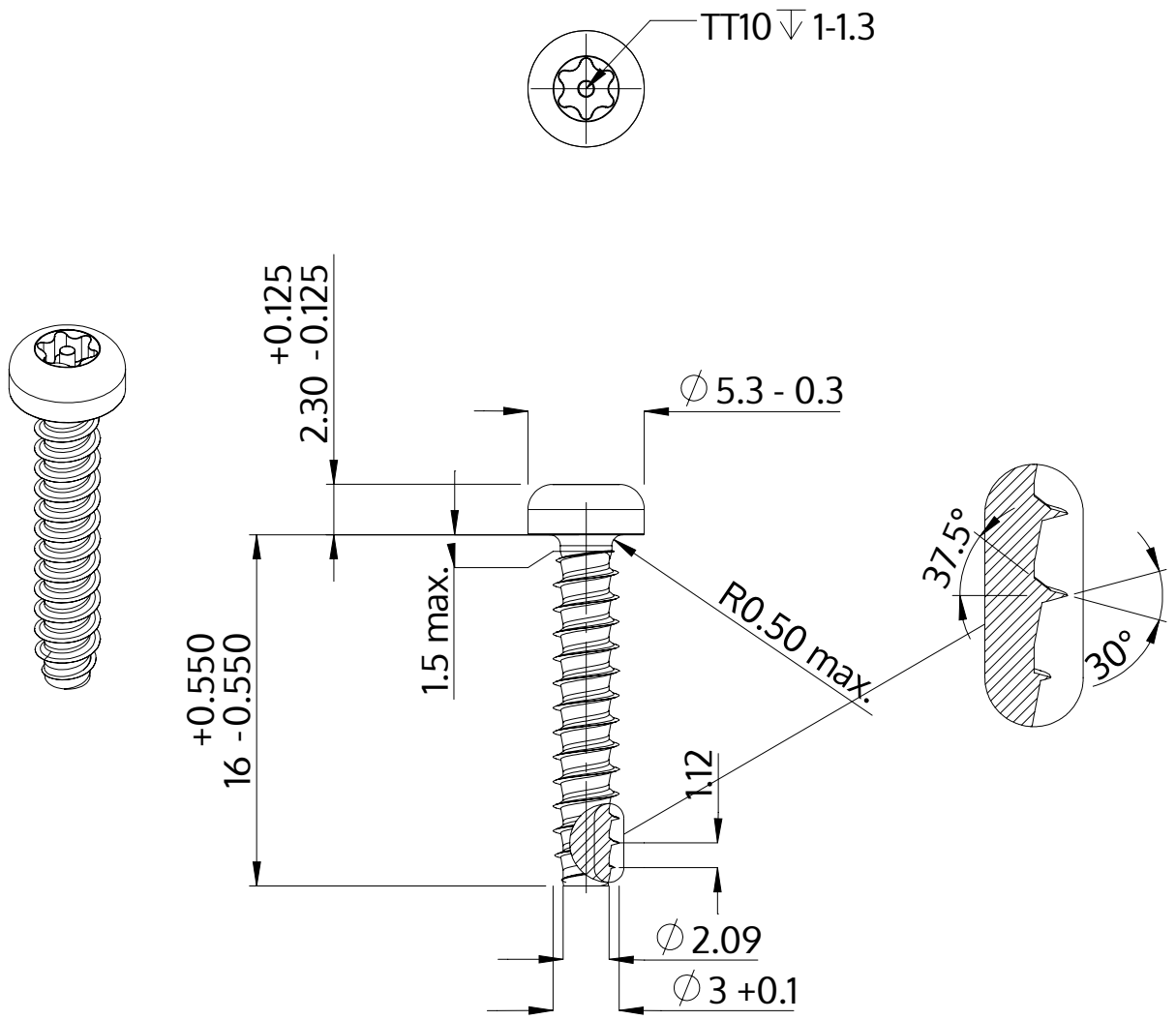

Descripción	STP42 3.0x16.0 - TT10
Material	Acero, endurecido
Superficie	galvanizado 5-7 micras, recocido, azul / pasivado transparente
Peso	0.825 kg / 1000 Piezas

SCREWERK	**STP420300160S**	
Diseño métrico	Escalada 3:1	2024-10