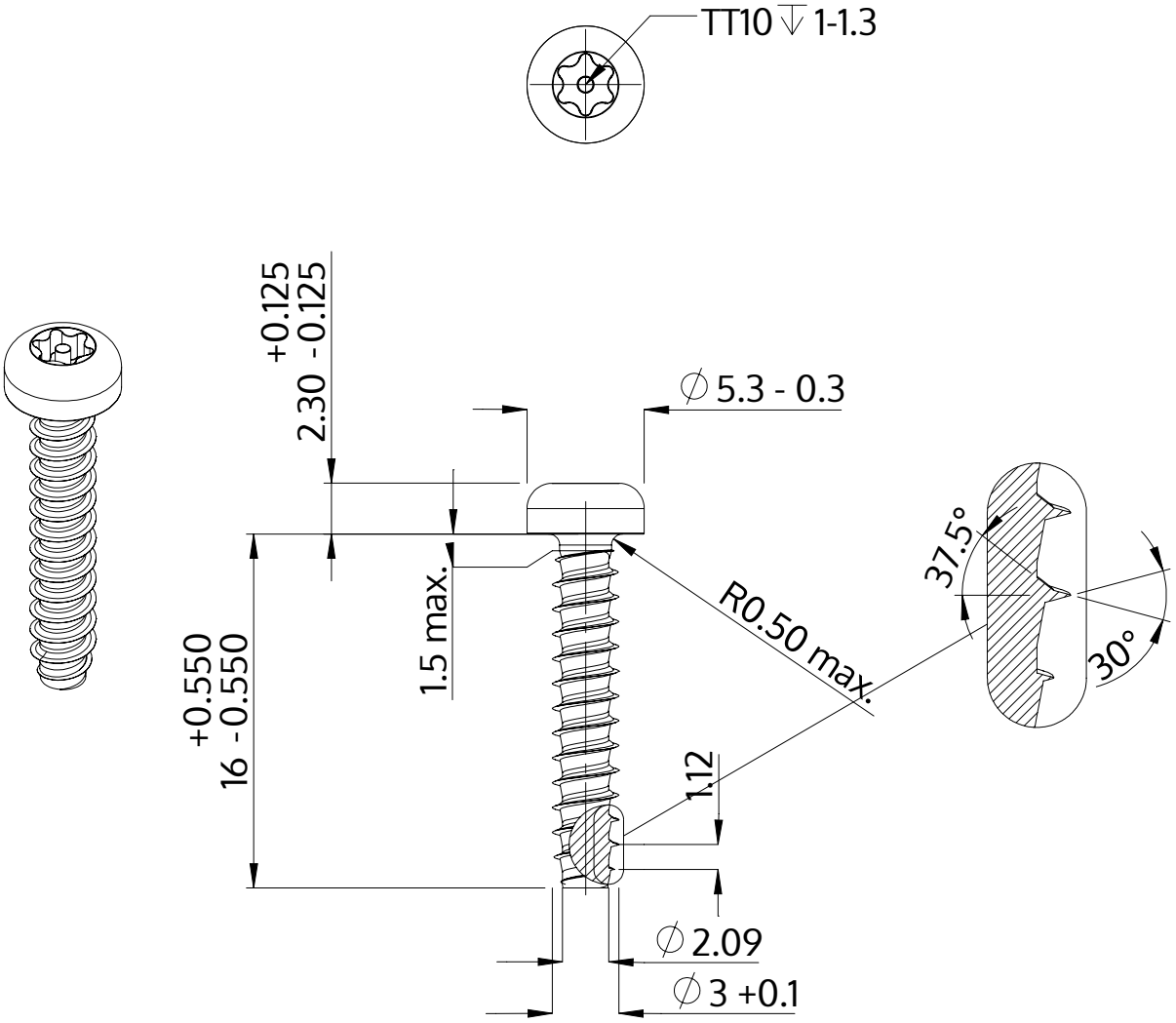

Beschreibung	STP42 3.0x16.0 - TT10
Werkstoff	Edelstahl A2
Oberfläche	blank, gebeizt und passiviert
Gewicht	0.825 kg / 1000 Stück

SCREWERK	**STP420300160E**	
Metrische Zeichnung A4	Skalierung 3:1	2024-10