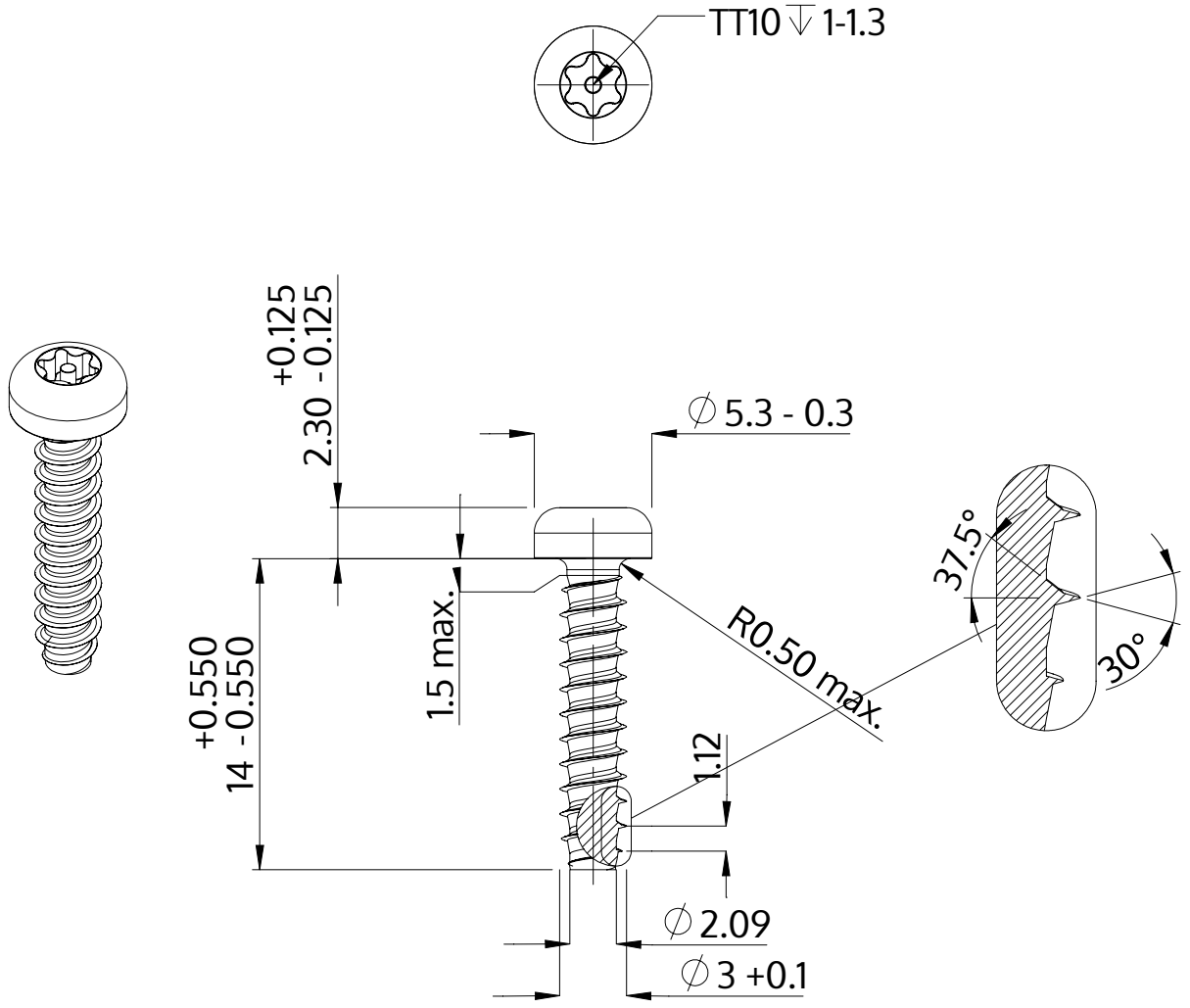

Descrizione	STP42 3.0x14.0 - TT10
Materiale	acciaio, temprato
Superficie	zincato 5-7 micron, ricotto, blu / trasparente passivato
Peso	0.759 kg / 1000 pezzi

SCREWERK	**STP420300140S**	
Disegno metrico A4	Scala 3:1	2024-10