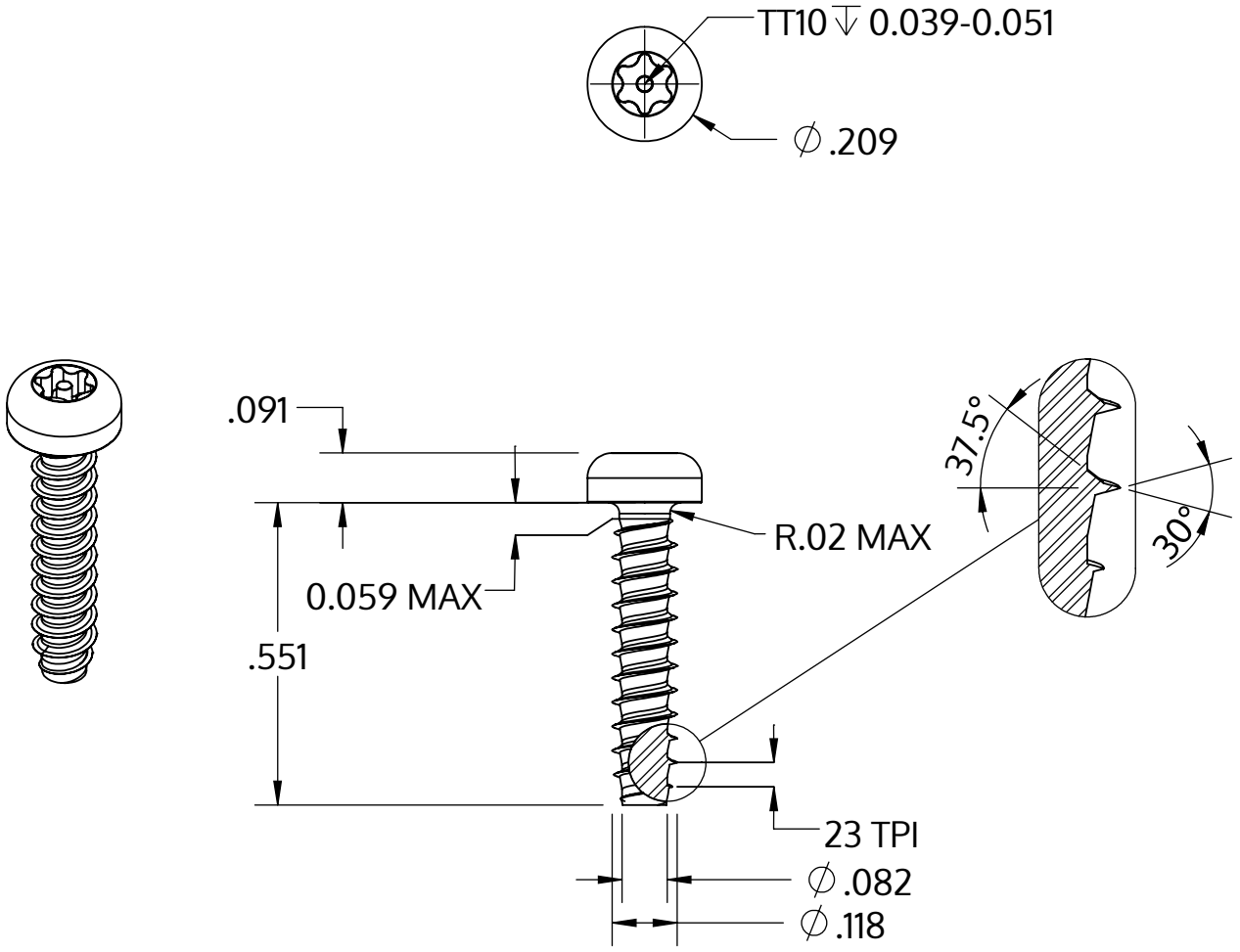

Metric size	M3 x 1.12 mm
US size (converted)	#4-23
	Tolerances [inch]
Length	+/- 0.021
Head diameter	+0 / -0.011
Head height	+/- 0.004
Thread diameter	+0.003 / -0

Descrizione	STP42 3.0x14.0 - TT10
Materiale	acciaio, temprato
Superficie	zincato 5-7 micron, ricotto, blu / trasparente passivato
Peso	0.759 kg / 1000 pezzi

SCREWERK	**STP420300140S**	
_Zoll Zeichnung Größe A	Scala 3:1	2024-10