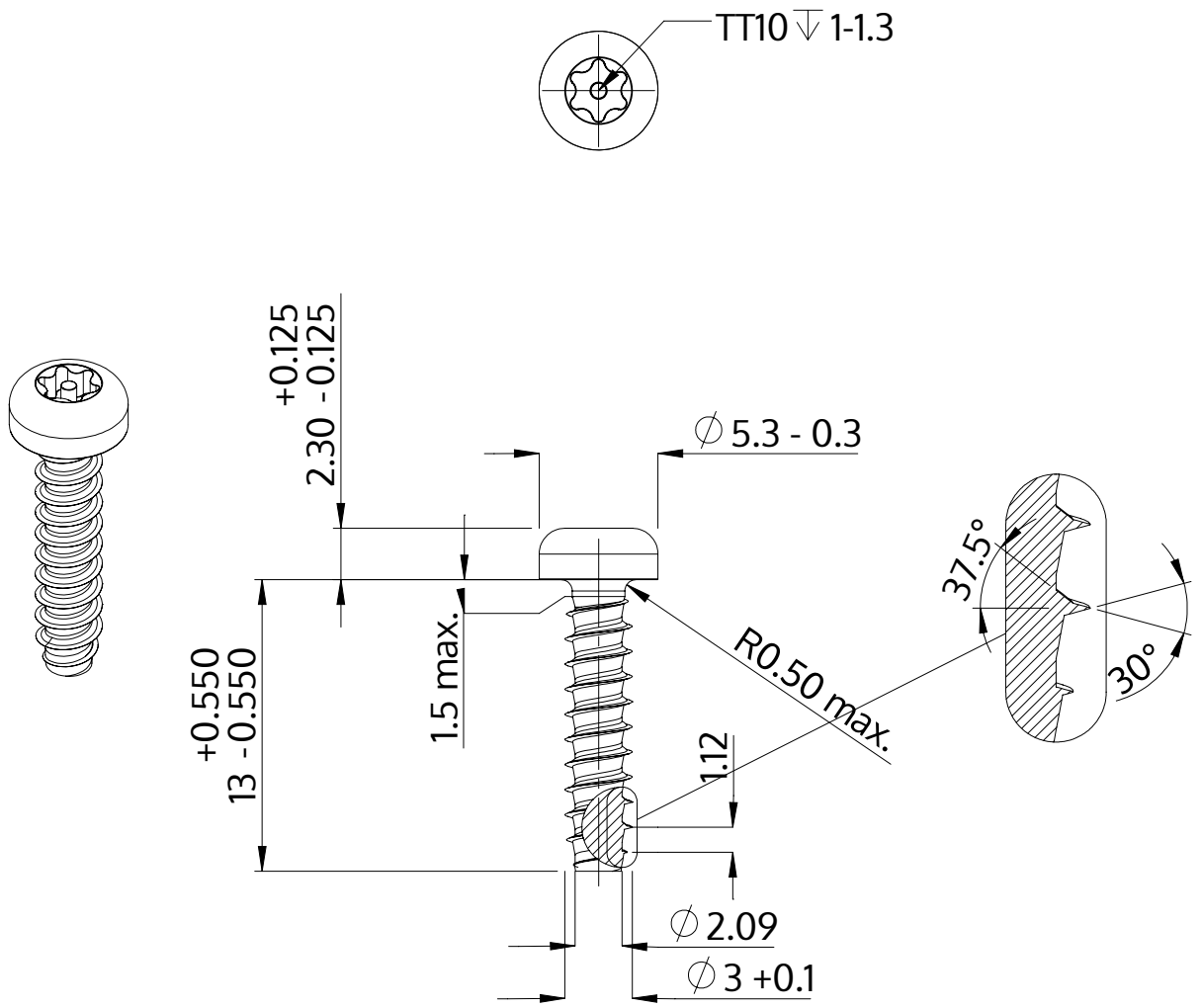

Opis	STP42 3.0x13.0 - TT10
Materiał	Stal szlachetna A2
Powierzchnia	Prosta, bejcowana i pasywowana
Waga	0.726 kg / 1000 sztuk

SCREWERK	**STP420300130E**	
Rysunek metryczny A4	Skala 3:1	2024-10