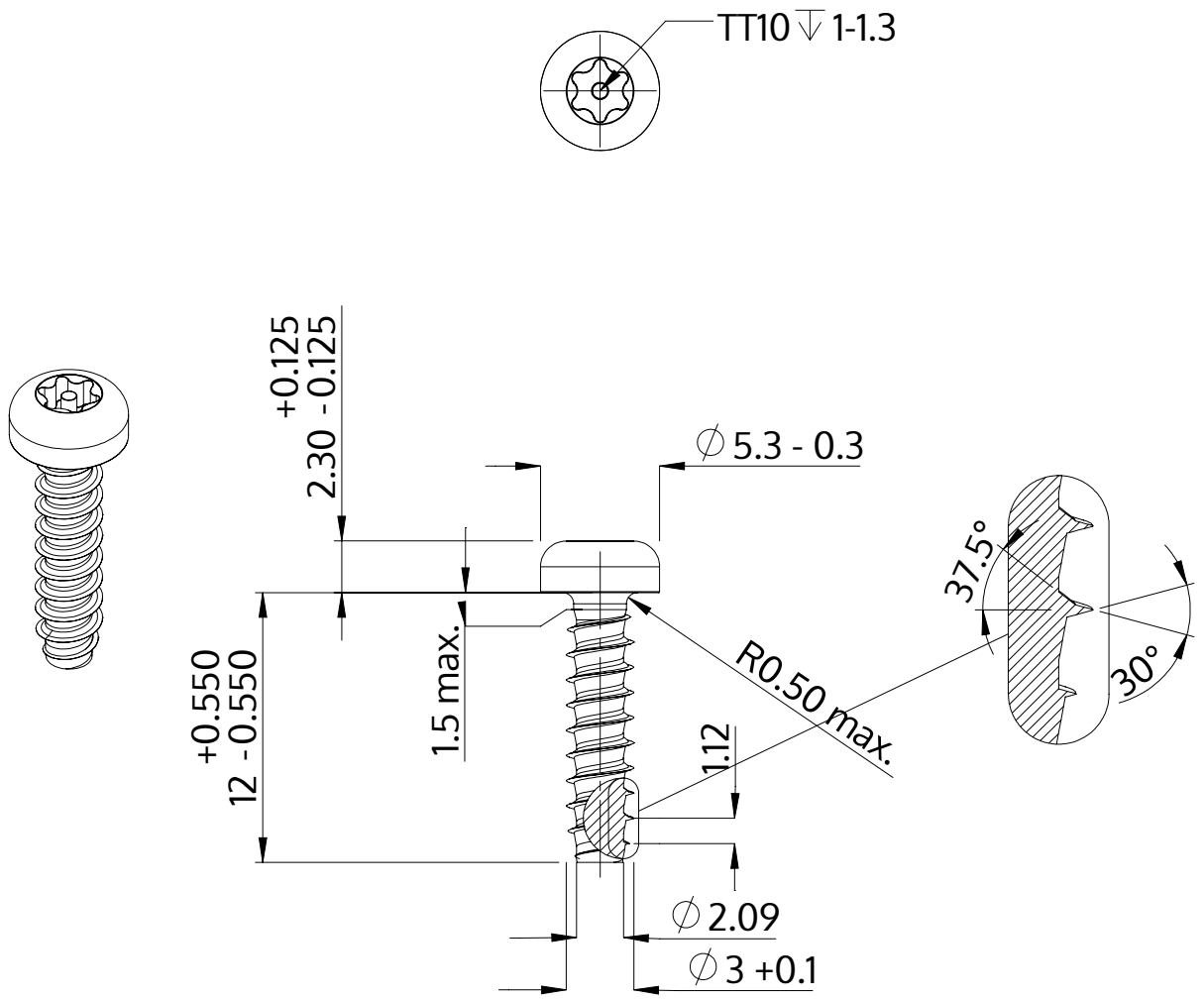

Описание	STP42 3.0x12.0 - TT10
Материал	неръждаема стомана A2
Повърхност	гланциран, полиран, пасиваран
Тегло	0.692 kg / 1000 Бройка

SCREWERK	**STP420300120E**	
Метричен дизайн A4	Мащаб 3:1	2024-05