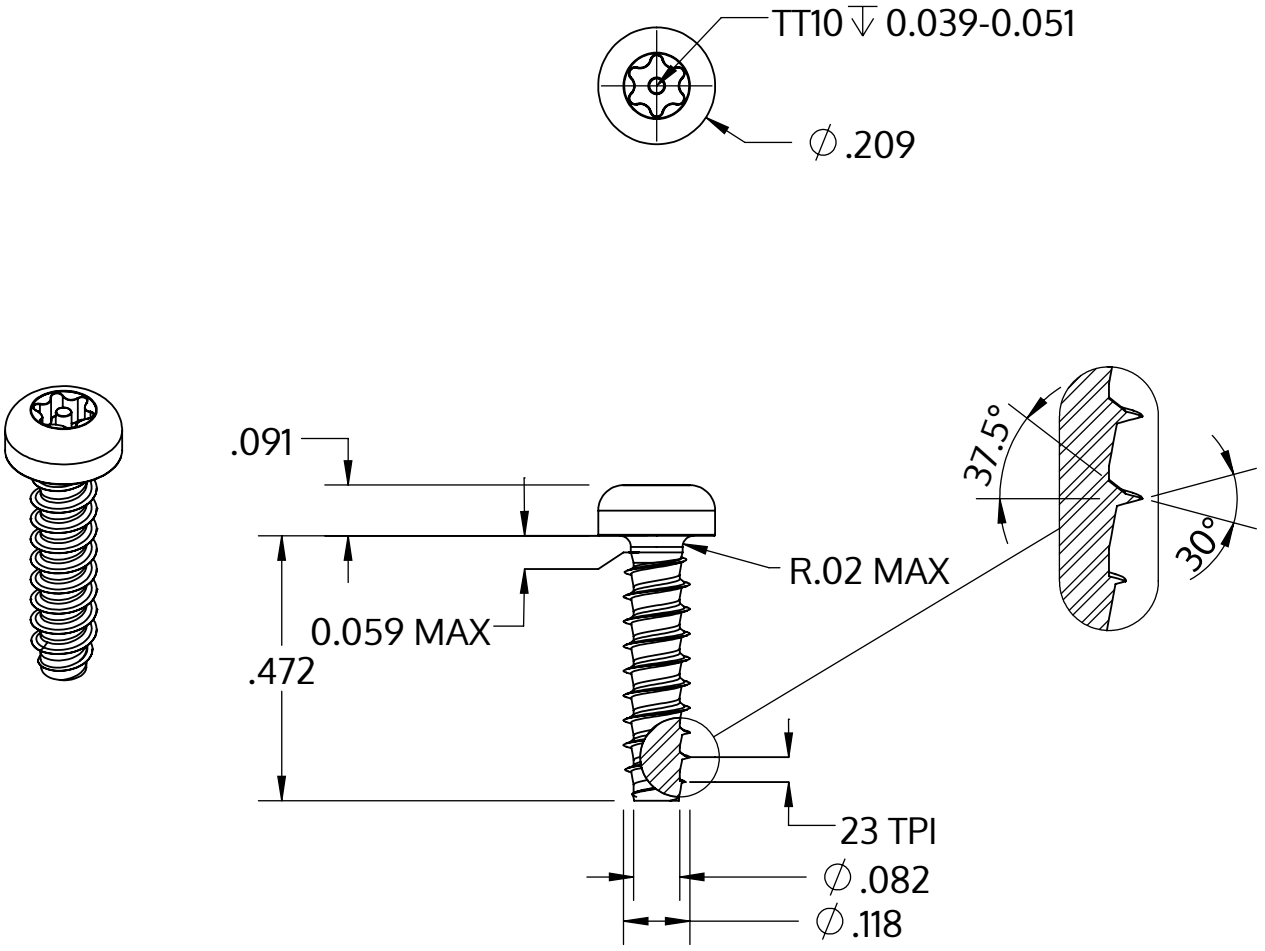

Metric size	M3 x 1.12 mm
US size (converted)	#4-23
	Tolerances [inch]
Length	+/- 0.021
Head diameter	+0 / -0.011
Head height	+/- 0.004
Thread diameter	+0.003 / -0

Descrição	STP42 3.0x12.0 - TT10
Material	aço, endurecido
Superfície	Zincado Niquelado Galvanizado, Passivado negro
Peso	0.692 kg / 1000 peças

SCREWERK	**STP420300120B**	
_Zoll Zeichnung Größe A	Escala None:1	2024-04