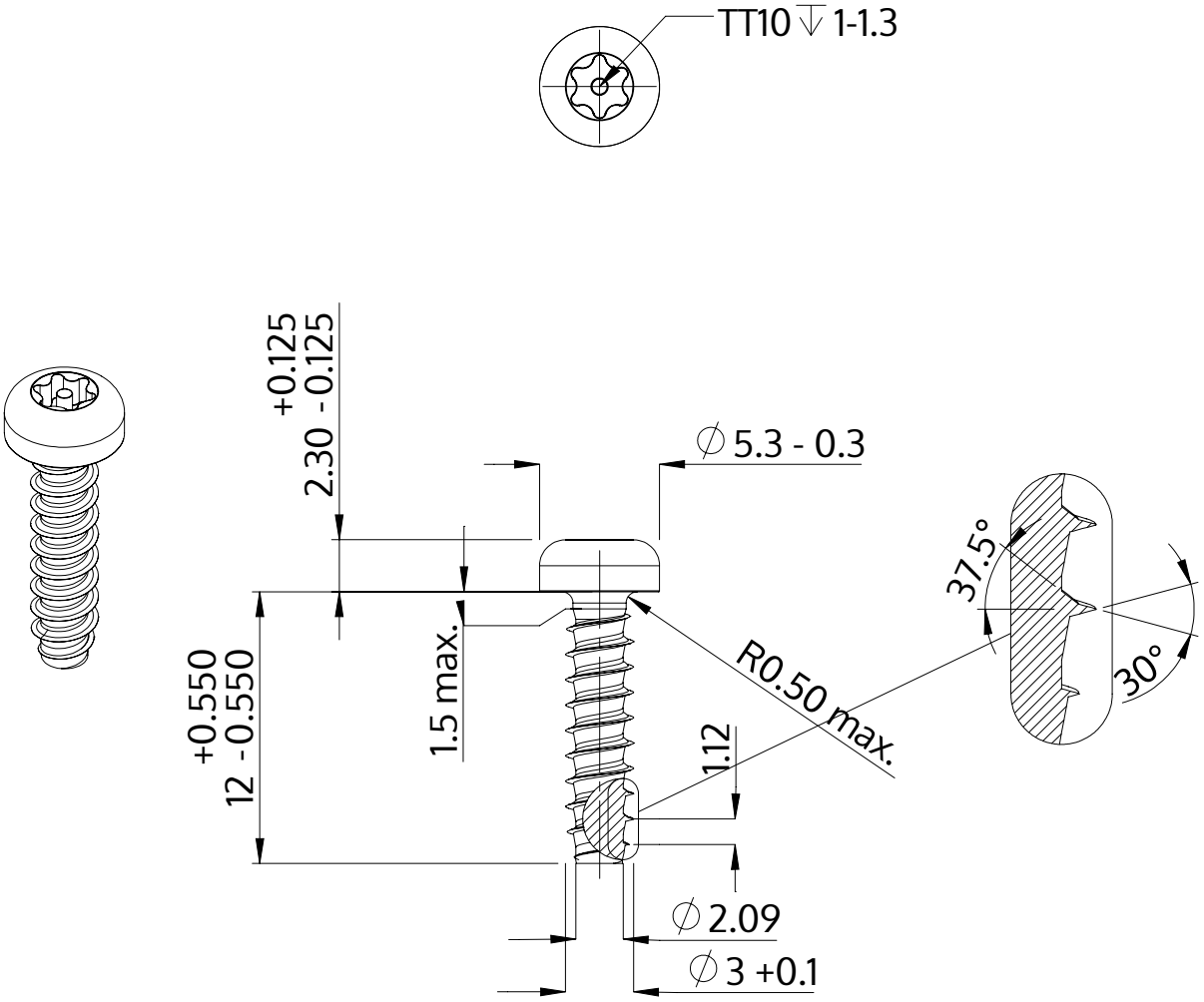

Description	STP42 3.0x12.0 - TT10
Matière	Acier,trempé et revenu
Surface	Zinc Nickel passivé noir, trempée, scéllée
Poids	0.692 kg / 1000 Unité

SCREWERK	**STP420300120B**	
Dessin métrique A4	Redimensionner 3:1	2024-10