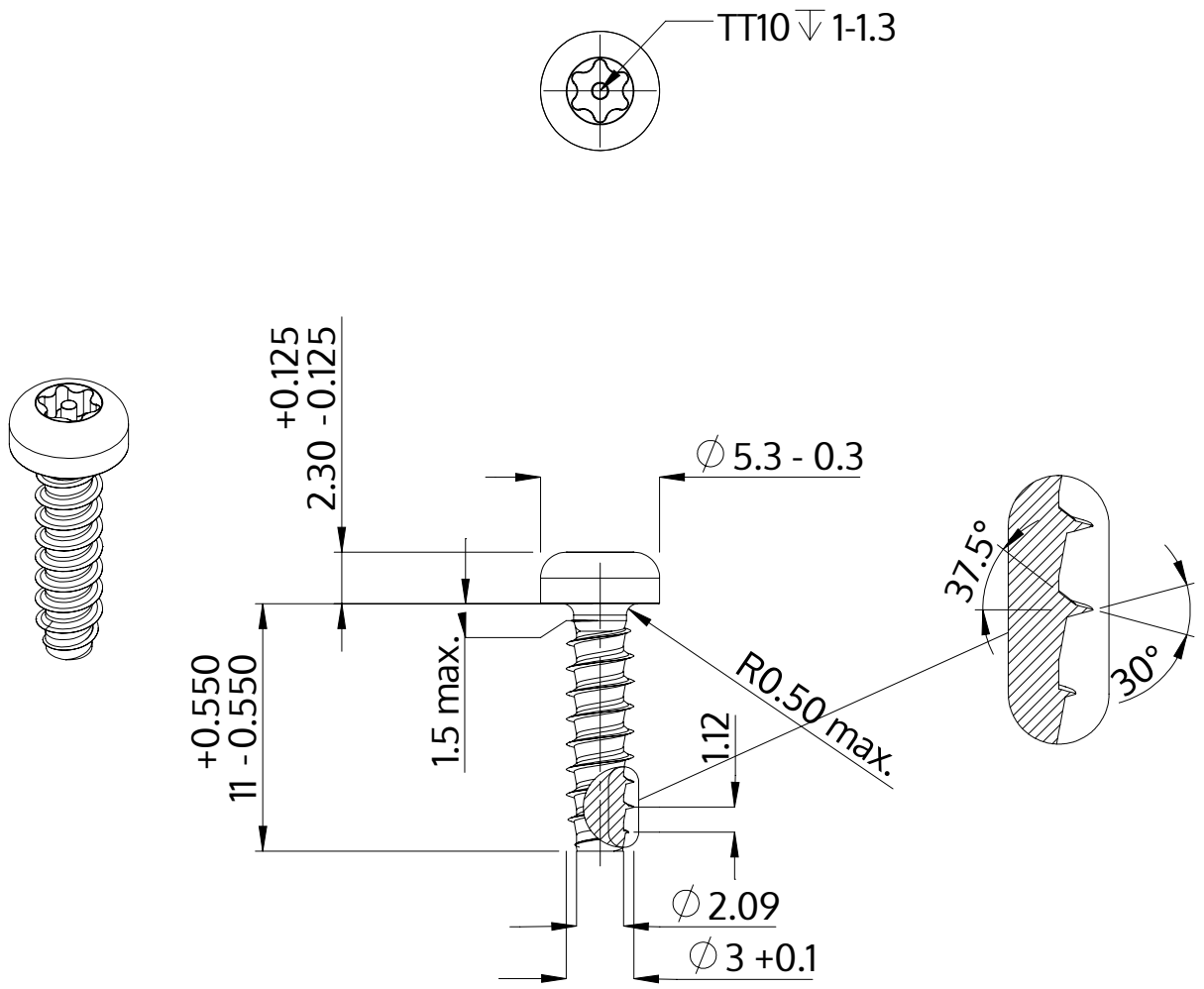

Descriere	STP42 3.0x11.0 - TT10
Material	oțel, călit
Exterior	zincat 5-7 µm, recopt, pasivat transparent/albastru
Greutate	0.659 kg / 1000 unități

SCREWERK	**STP420300110S**	
Desen metric A4	Scalarea 3:1	2024-10