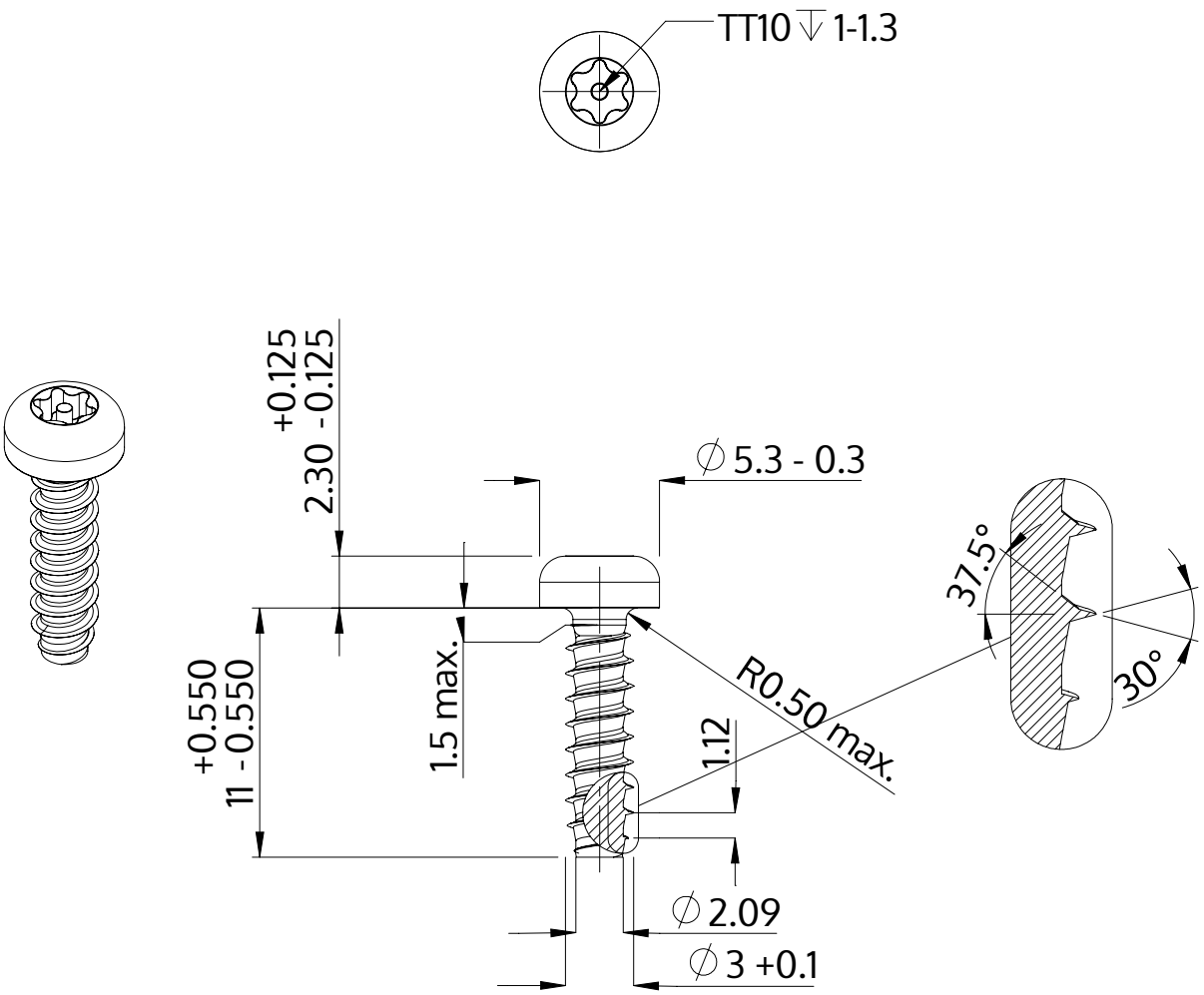

Beschreibung	STP42 3.0x11.0 - TT10
Werkstoff	Stahl, vergütet
Oberfläche	verzinkt 5-7 µm, getempert, blau / transparent passiviert
Gewicht	0.659 kg / 1000 Stück

SCREWERK	**STP420300110S**	
Metrische Zeichnung A4	Skalierung 3:1	2024-10