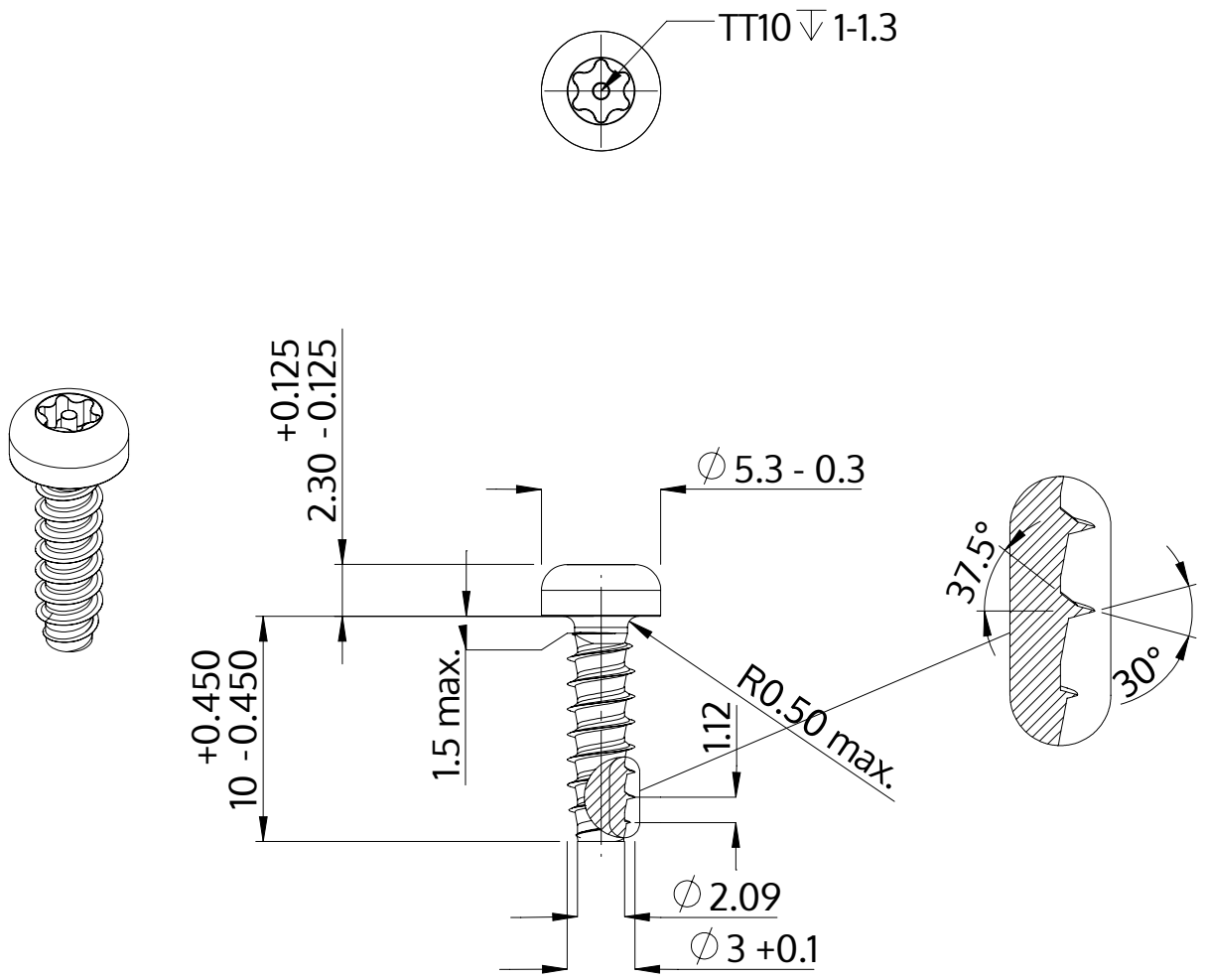

Beskrivning	STP42 3.0x10.0 - TT10
Material	stål, härdat
Yta	ZnNi svart-passiviserad/Cr-VI-fri, härdad, förseglad
Vikt	0.626 kg / 1000 styck

SCREWERK	**STP420300100B**	
Metrisk skiss A4	Skala 3:1	2024-10