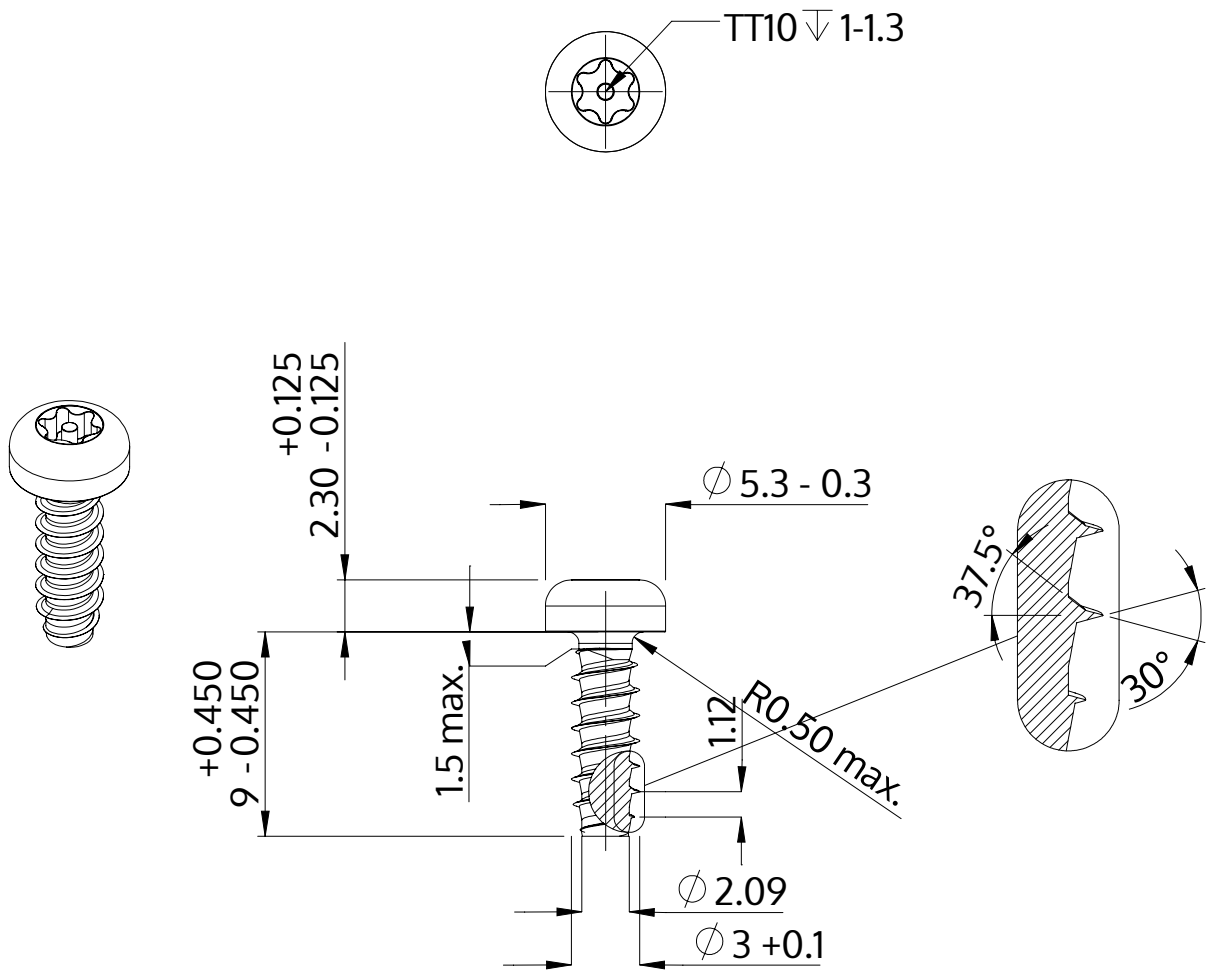

Popis	STP42 3.0x9.0 - TT10
Materiál	Nerezová ocel A2
Povrch	holá, mořená a pásová ocel
Hmotnost	0.593 kg / 1000 Kus

SCREWERK	**STP420300090E**	
Metric výkres A4	Měřítko 3:1	2024-10