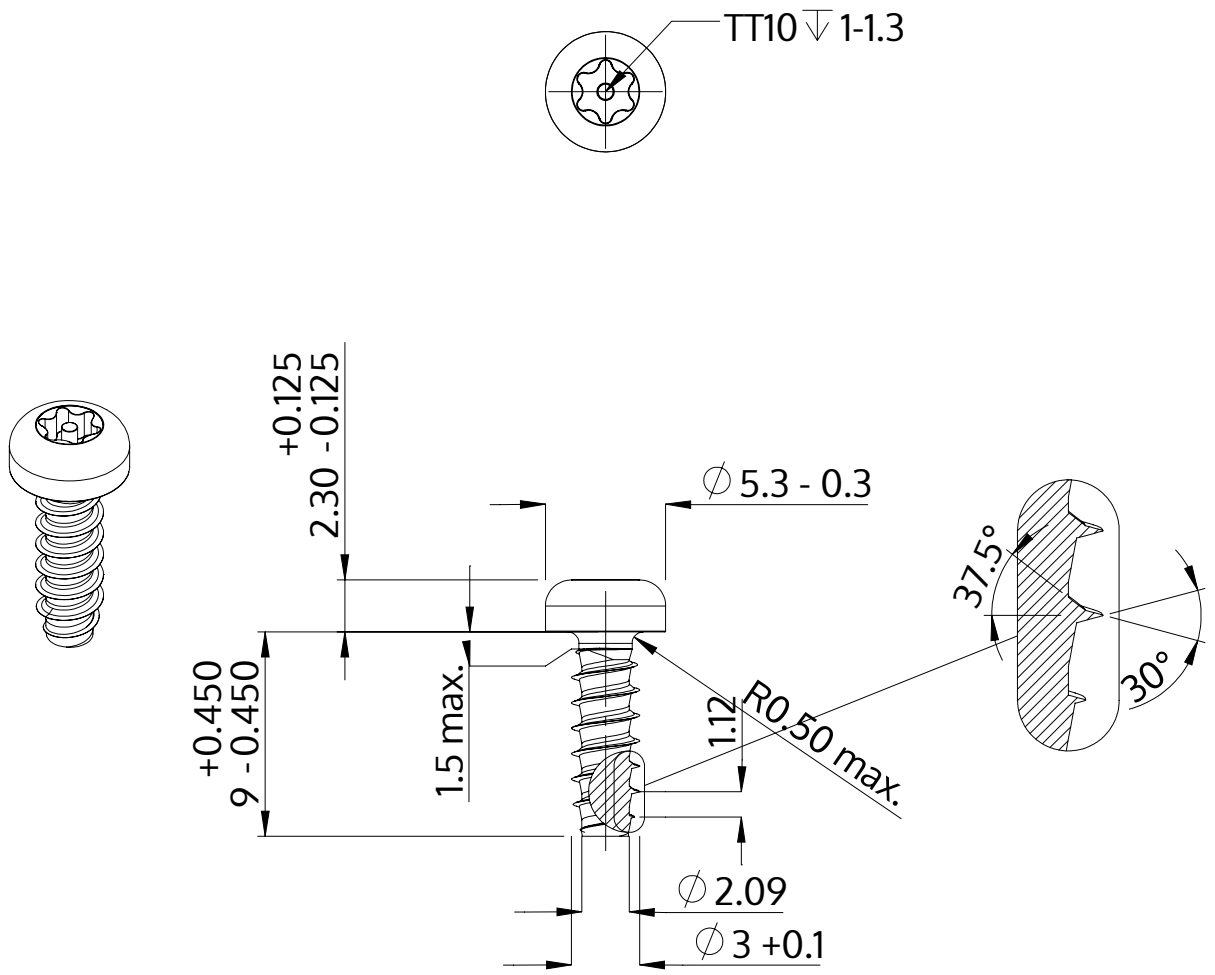

Descrizione	STP42 3.0x9.0 - TT10
Materiale	acciaio, temprato
Superficie	Placcato Zinco-Nichel, passivato nero, ricotto, sigillato
Peso	0.593 kg / 1000 pezzi

SCREWERK	**STP420300090B**	
Disegno metrico A4	Scala 3:1	2024-10