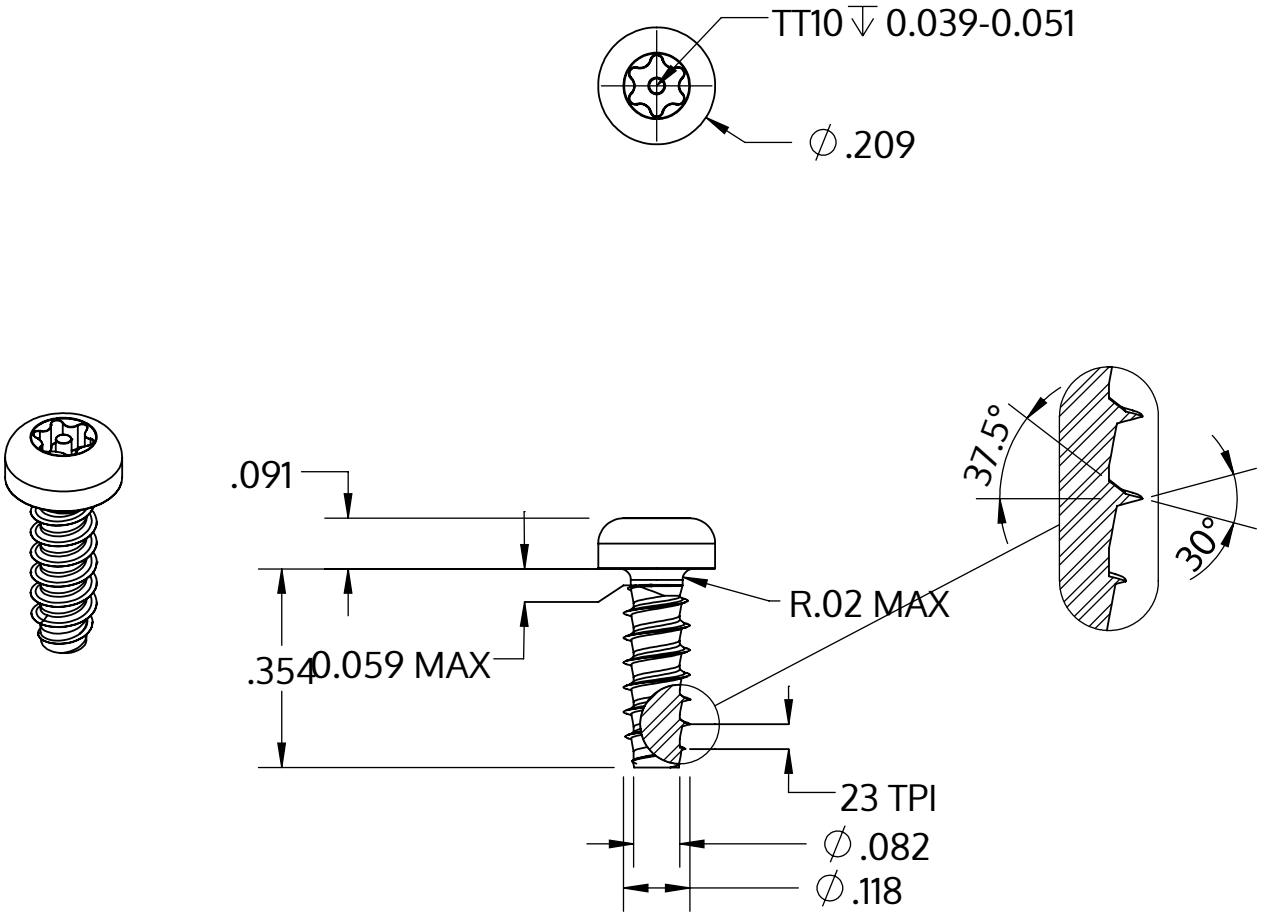

Metric size	M3 x 1.12 mm
US size (converted)	#4-23
	Tolerances [inch]
Length	+/- 0.017
Head diameter	+0 / -0.011
Head height	+/- 0.004
Thread diameter	+0.003 / -0

Açıklaması	STP42 3.0x9.0 - TT10
Malzeme	Çelik, sertleştirilmiş
Kaplama	ZnNi siyah-pasifleştirilmiştir, temperlenmistir, kaplanmış
Ağırlık	0.593 kg / 1000 Adet

SCREWERK	**STP420300090B**	
_Zoll Zeichnung Größe A	Ölçeklendirme 3:1	2024-10