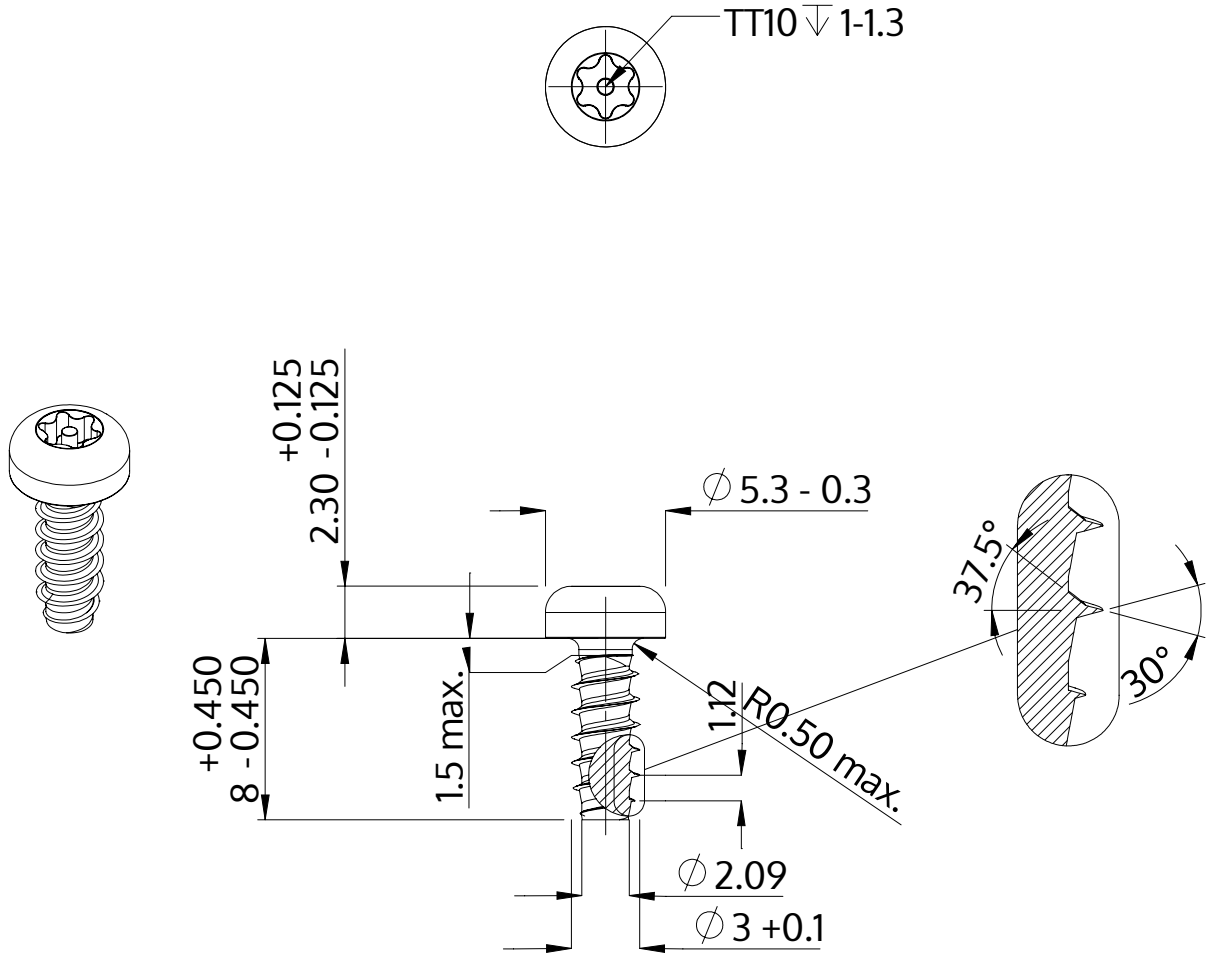

Beskrivning	STP42 3.0x8.0 - TT10
Material	stål, härdat
Yta	förzinkad 5-7 µm, härdad, blå/transparent passiviserad
Vikt	0.560 kg / 1000 styck

SCREWERK	**STP420300080S**	
Metrisk skiss A4	Skala 3:1	2024-10