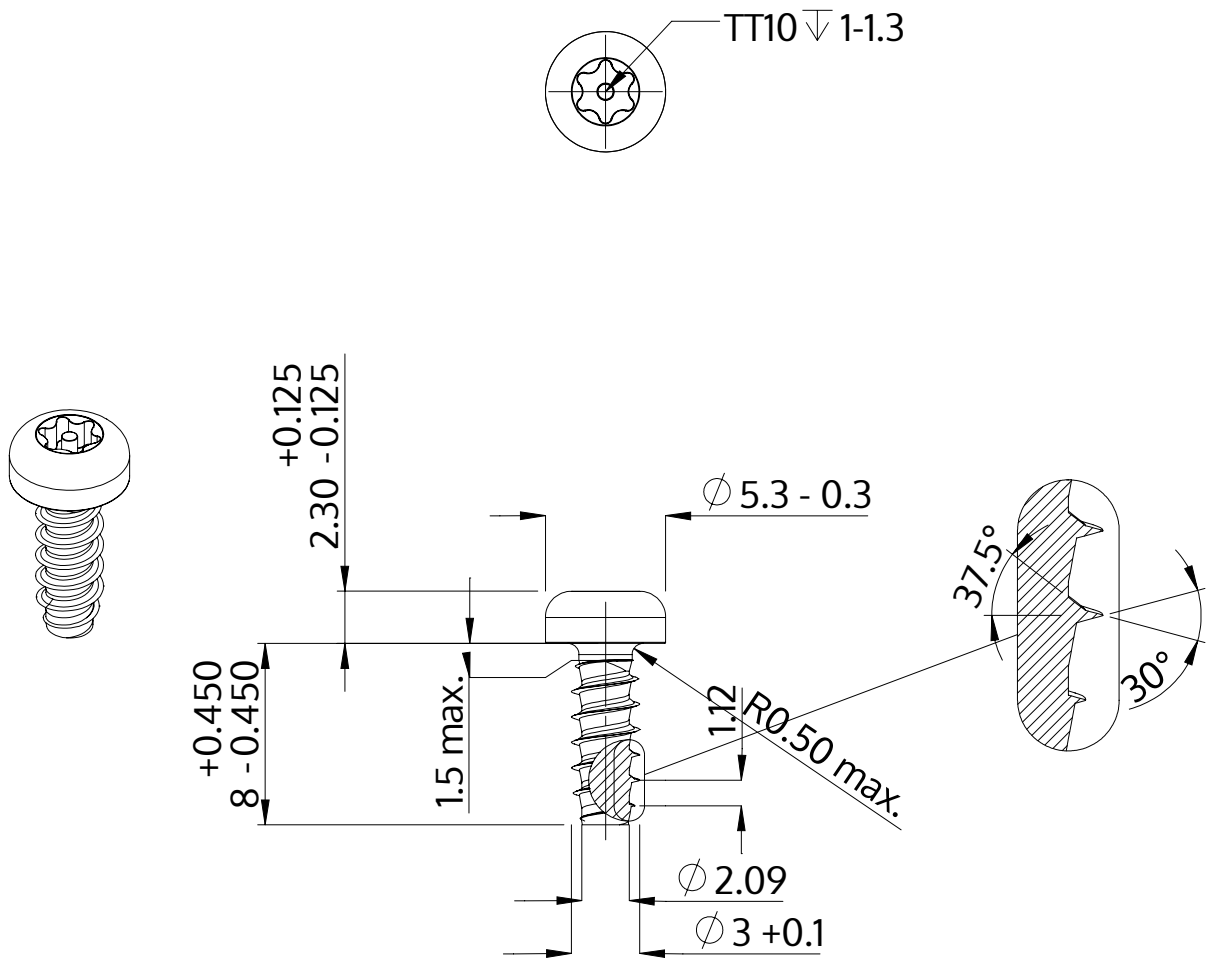

Description	STP42 3.0x8.0 - TT10
Matière	acier inoxydable A2
Surface	brillant décapé et passivé
Poids	0.560 kg / 1000 Unité

SCREWERK	**STP420300080E**	
Dessin métrique A4	Redimensionner 3:1	2024-10