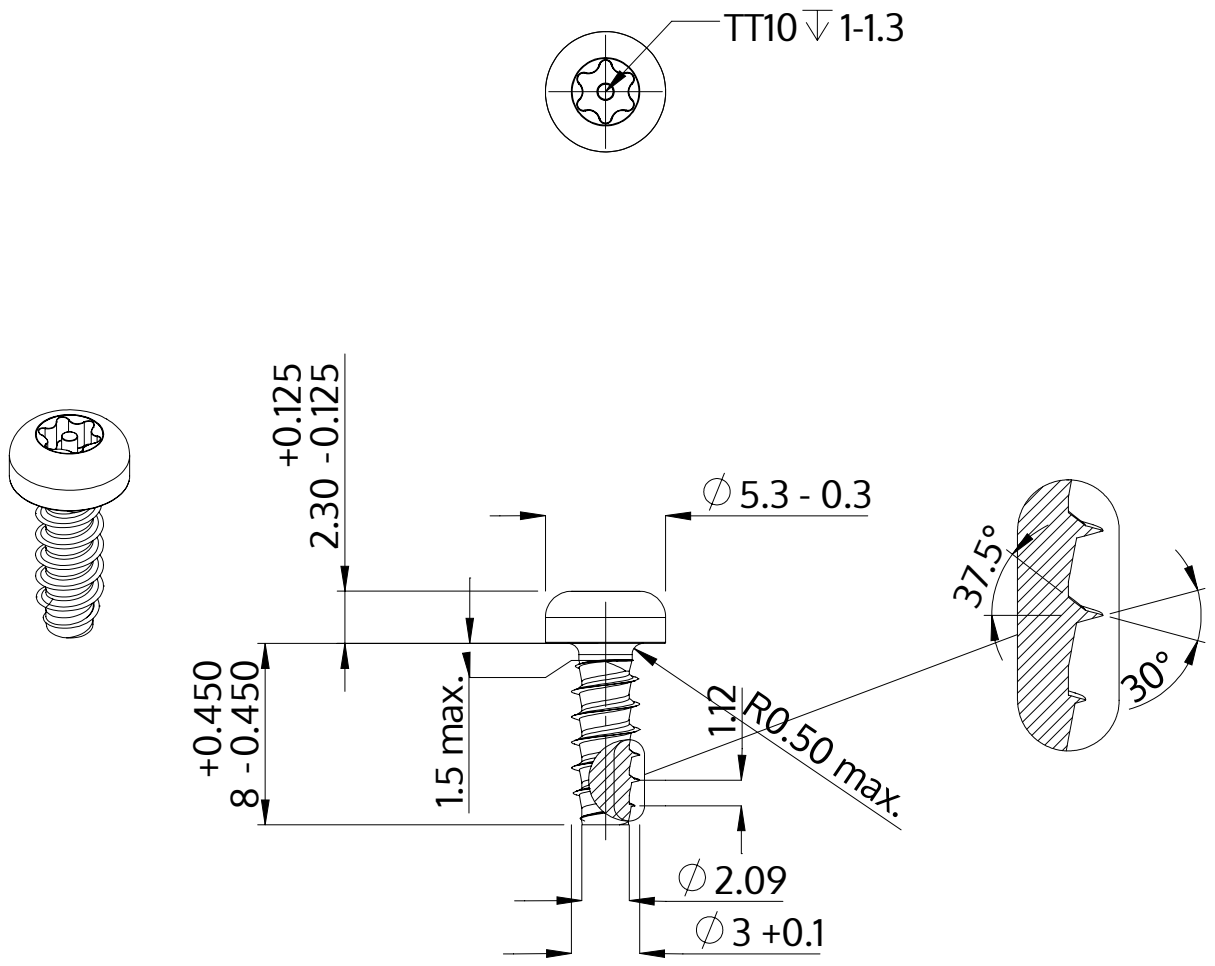

Beskrivelse	STP42 3.0x8.0 - TT10
Materiale	Stål, forædlet
Overflade	ZnNi sort-passiveret, tempret, forseglet
Vægt	0.560 kg / 1000 stykke

SCREWERK	**STP420300080B**	
Metrisk tegning A4	Skalering 3:1	2024-10