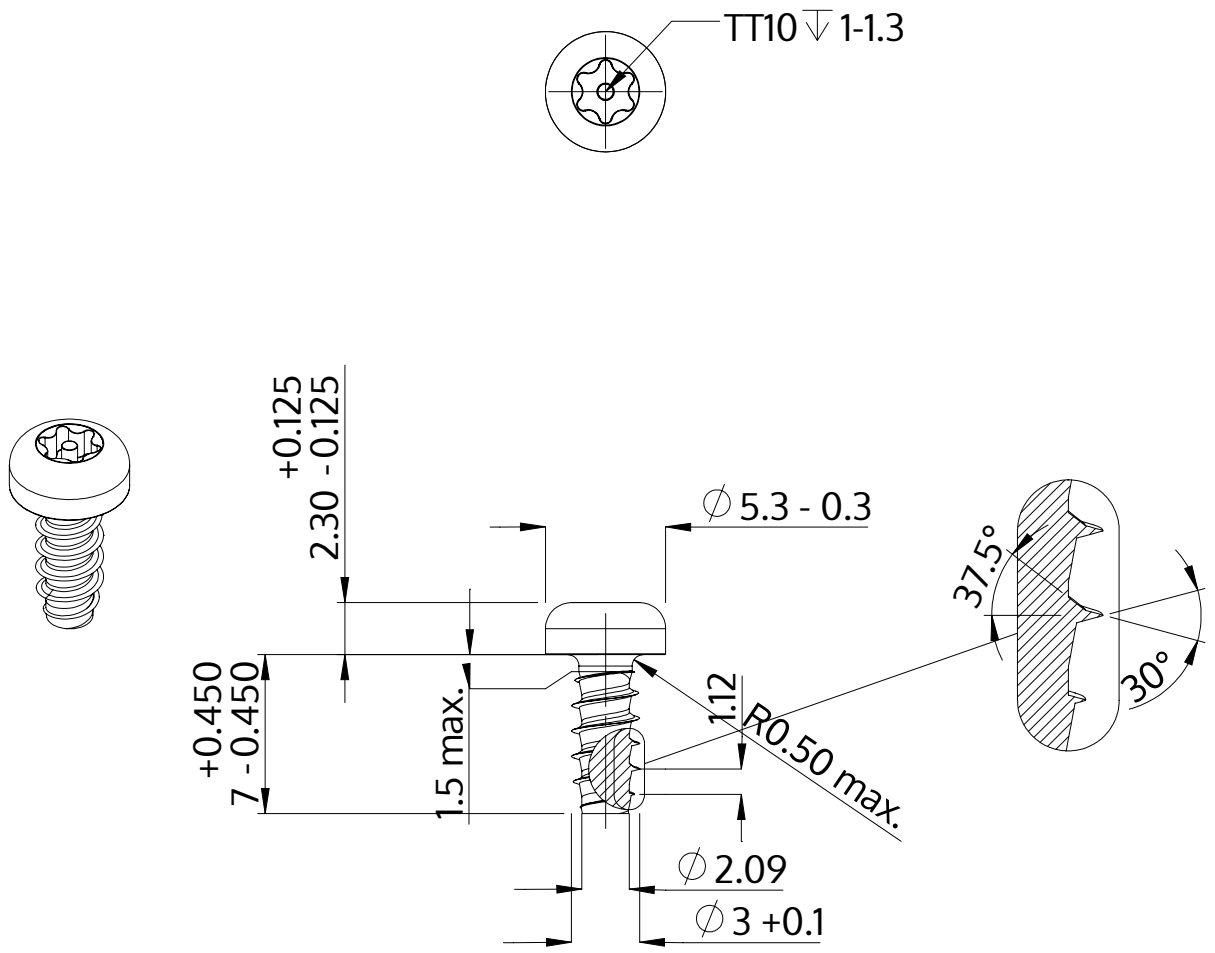

Beskrivelse	STP42 3.0x7.0 - TT10
Materiale	Stål, forædlet
Overflade	galvaniseret 5-7 µm, tempret, blå / transparent passiveret
Vægt	0.527 kg / 1000 stykke

SCREWERK	**STP420300070S**	
Metrisk tegning A4	Skalering None:1	2024-04