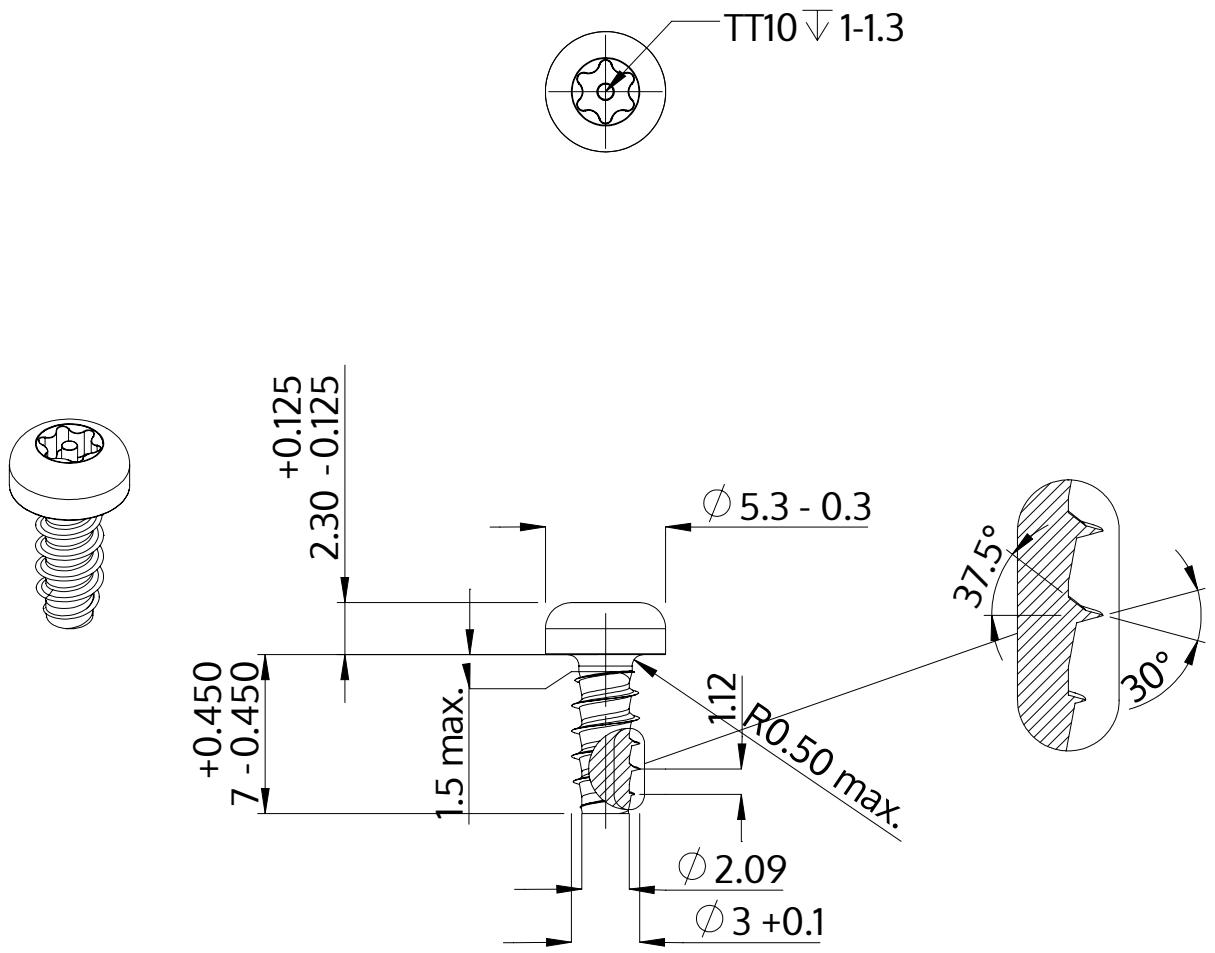

Descriere	STP42 3.0x7.0 - TT10
Material	oțel, călit
Exterior	zincat, Nichelat, pasivat negru / nu conține Cr-VI, recopt, ermetizat
Greutate	0.527 kg / 1000 unități

SCREWERK	**STP420300070B**	
Desen metric A4	Scalarea None:1	2024-04