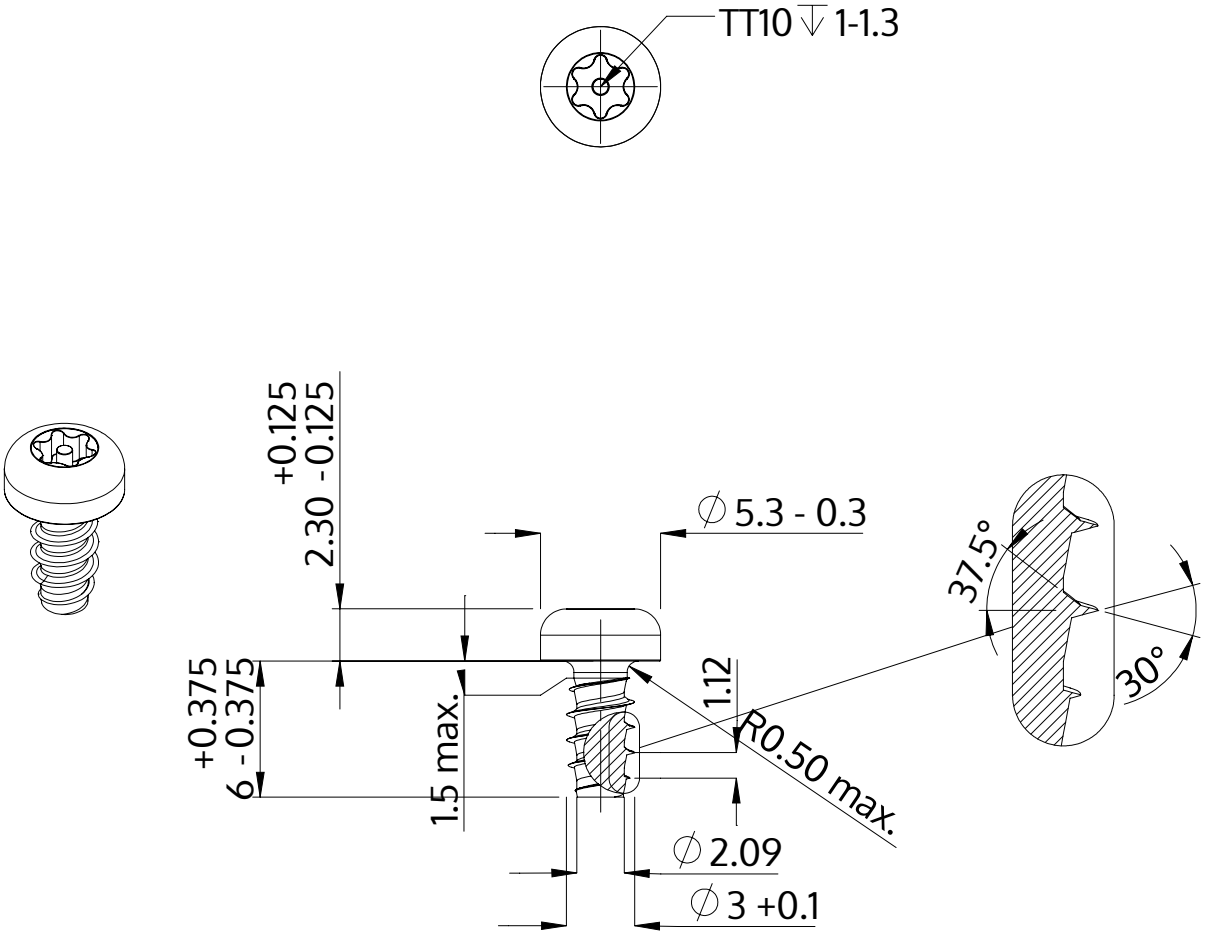

Beschreibung	STP42 3.0x6.0 - TT10
Werkstoff	Stahl, vergütet
Oberfläche	ZnNi min. 5µm, schwarz passiviert, getempert, versiegelt
Gewicht	0.494 kg / 1000 Stück

SCREWERK	**STP420300060B**	
Metrische Zeichnung A4	Skalierung 3:1	2024-10