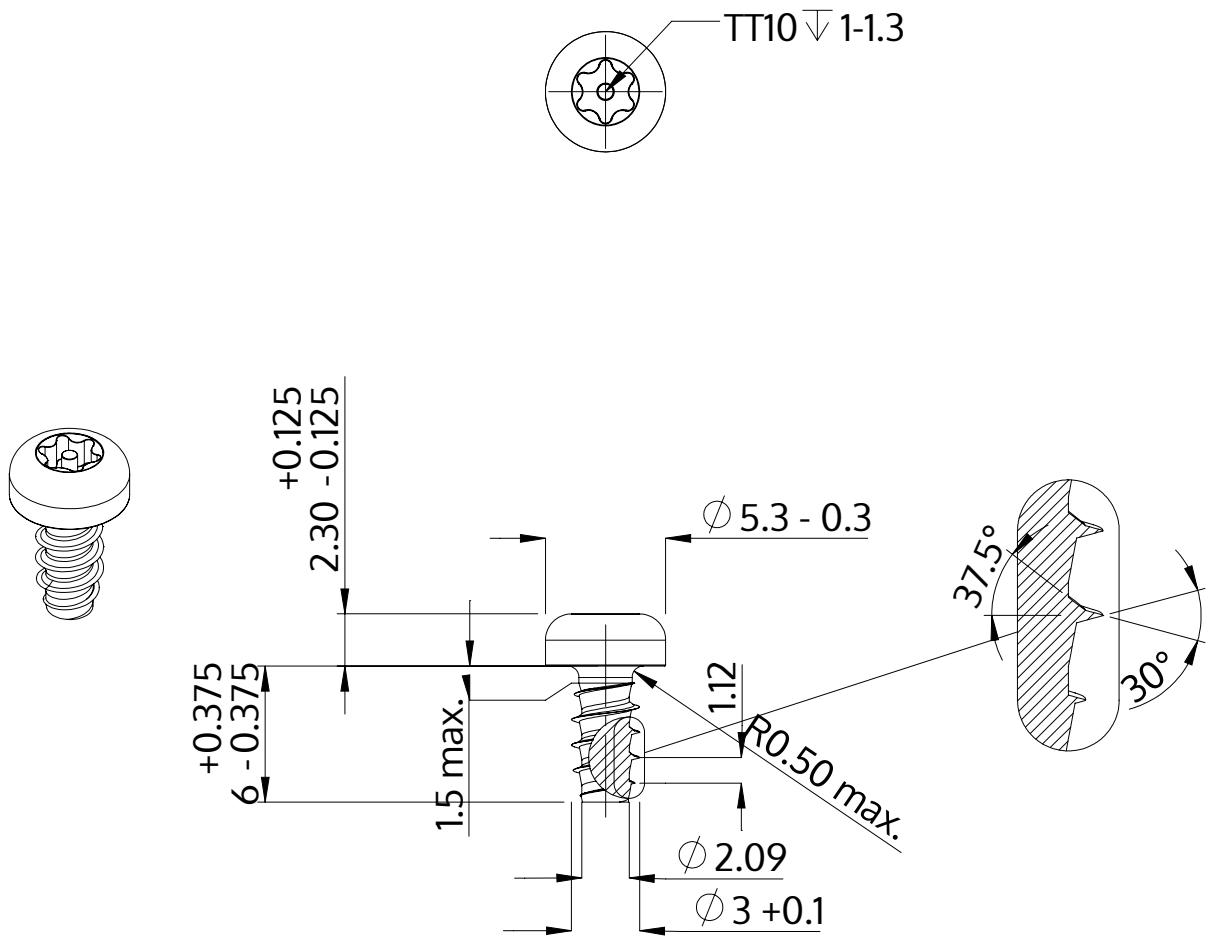


| | |
|---|---|
| Beskrivelse | STP42 3.0x6.0 - TT10 |
| Materiale | Stål, forædlet |
| Overflade | ZnNi sort-passiveret, tempret, forseglet |
| Vægt | 0.494 kg / 1000 stykke |

| | | |
|---|---|---|
| SCREWERK | **STP420300060B** | |
| Metrisk tegning A4 | Skalering None:1 | 2024-04 |