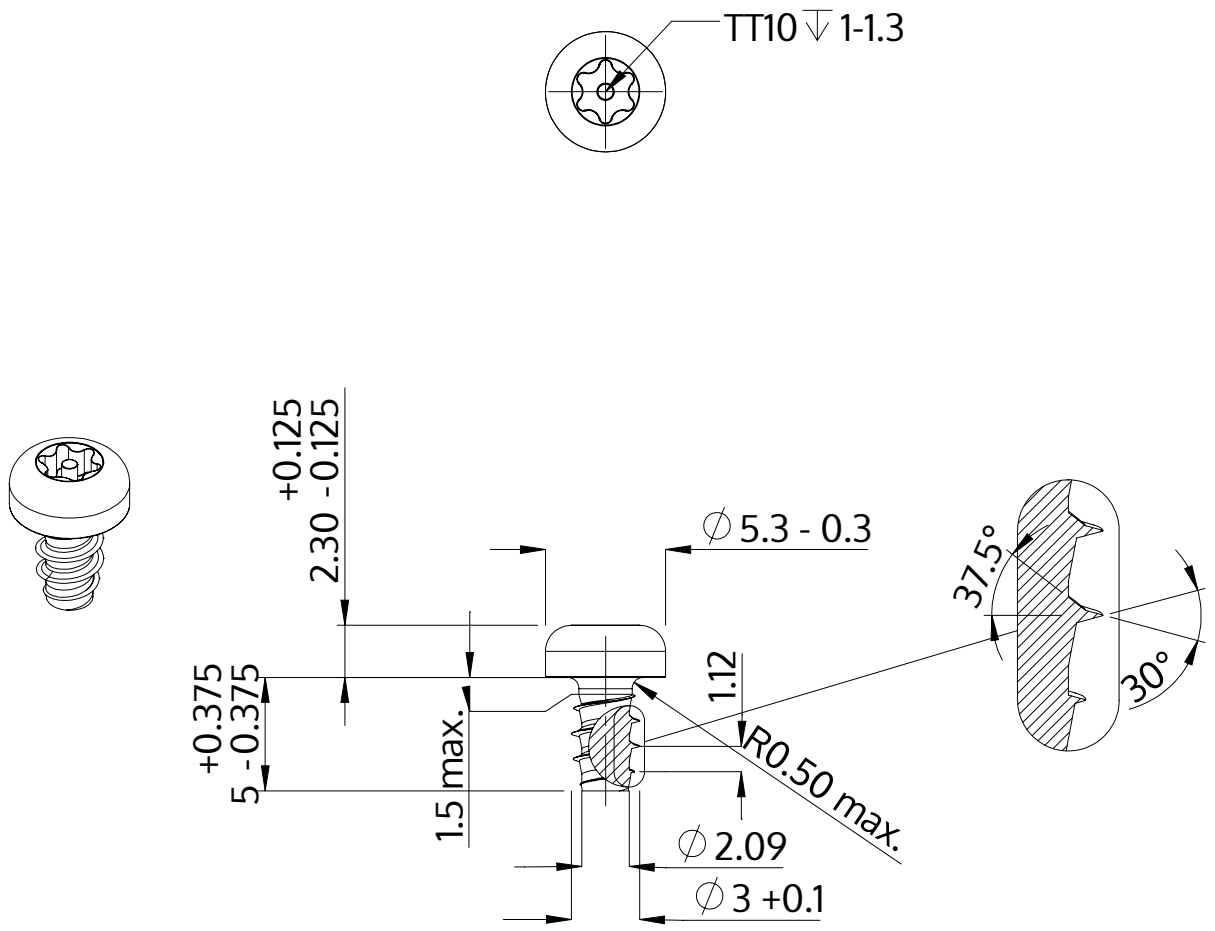

Описание	STP42 3.0x5.0 - TT10
Материал	Нержавеющая сталь A2
Поверхность	Светлый отжиг и пассивация
Вес	0.461 kg / 1000 Штука

SCREWERK	**STP420300050E**	
Метрический чертеж A4	Шкала 3:1	2024-10