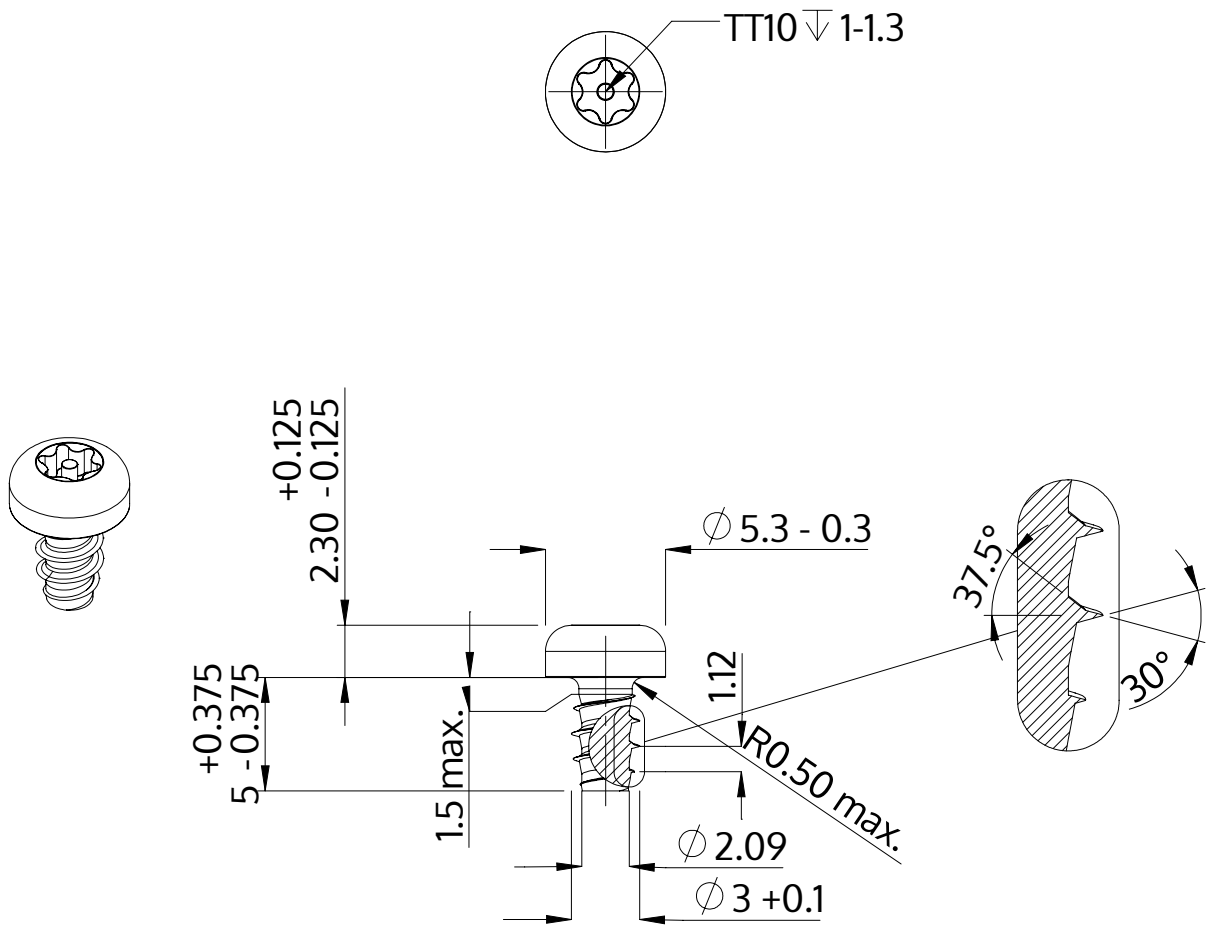

Descriere	STP42 3.0x5.0 - TT10
Material	oţel inoxidabil A2
Exterior	neacoperit, murat și pasivat
Greutate	0.461 kg / 1000 unități

SCREWERK	**STP420300050E**	
Desen metric A4	Scalarea 3:1	2024-10