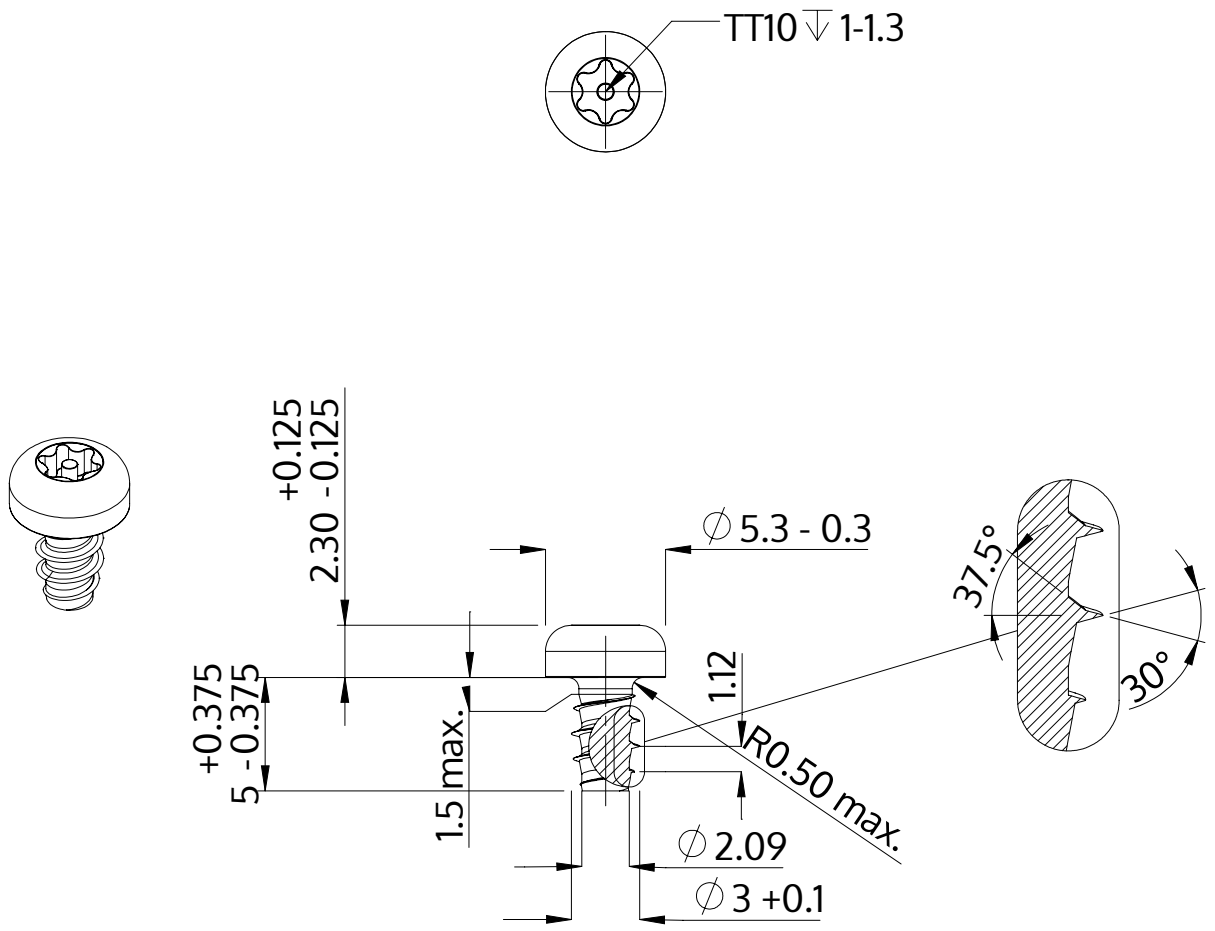

Descrizione	STP42 3.0x5.0 - TT10
Materiale	acciaio inossidabile A2
Superficie	bianco-decapato e passivato
Peso	0.461 kg / 1000 pezzi

SCREWERK	**STP420300050E**	
Disegno metrico A4	Scala None:1	2024-04