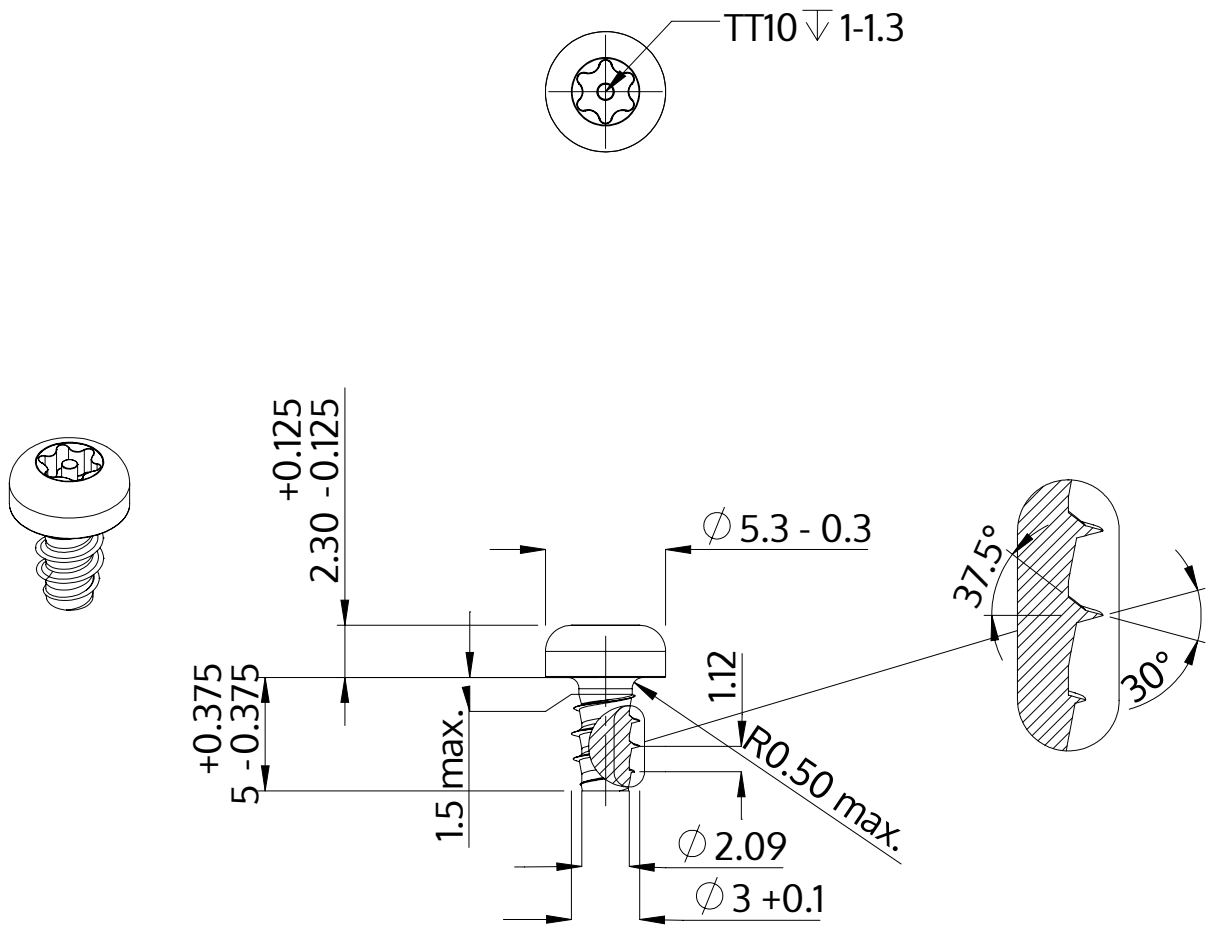

Описание	STP42 3.0x5.0 - TT10
Материал	сталь, упрочненная
Поверхность	ZnNi, черная пассивировка+отжиг+масло
Вес	0.461 kg / 1000 Штука

SCREWERK	**STP420300050B**	
Метрический чертеж A4	Шкала 3:1	2024-10